3-przewodowa złączka przelotowa

Numer wyrobu: 281-681

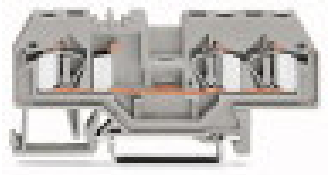

3-przewodowa złączka przelotowa

Nazwa

RoHS ✓
Compliant

Dane handlowe

Dostawca	*WAGO*
Nr wyrobu dostawcy	*281-681*
GTIN / EAN	*4044918484909*
Zawartość	*1*
Opakowanie jednostkowe	*50*
Nr artykułu u klienta	

Uwagi

Dane techniczne

Inne	
rodzaj opakowania	*BOX*
parametry znamionowe zgodnie z 1	*IEC/EN 60947-7-1*
napięcie znamionowe (III / 3) [V]	*800 [V]*
napięcie znamionowe udarowe (III / 3) [kV]	*8 [kV]*
prąd nominalny [A]	*32 [A]*
Legend (ratings)	*(III / 3) ≙ Overvoltage category III / Pollution degree 3*

Dane techniczne	
rodzaj oprzewodowania	*oprzewodowanie od czoła*
łączna liczba zacisków	*3*
łączna liczba potencjałów	*1*
liczba poziomów	*1*
technika podłączania przewodu	*CAGE CLAMP®*
rodzaj montażu	*Operating tool*
materiał podłączanego przewodu	*Copper*
jednodrutowy, montaż przy pomocy narzędzi	*0,08 … 4 mm² / 28 … 12 AWG*
linkowy, montaż przy pomocy narzędzi	*0,08 … 4 mm² / 28 … 12 AWG*
dł. odizolowania przewodu	*9 … 10 mm / 0.35 … 0.39 in*
szerokość	*6 mm / 0.236 in*
wysokość od górnej krawędzi szyny	*29 mm / 1.142 in*
gł.	*73,5 mm / 2.894 in*
konstrukcja	*konstrukcja pozioma*
płaszczyzna opisu	*opis na środku*
kolor	*szara*
materiał izolacyjny	*poliamid 66 (PA 66)*
obciążenie ogniowe [MJ]	*0.174 [MJ]*
ciężar [g]	*10.866 [g]*
funkcja produktu	*Through term. block*
Product type	*Through rail-mount term. blocks*

Zdjęcia i schematy

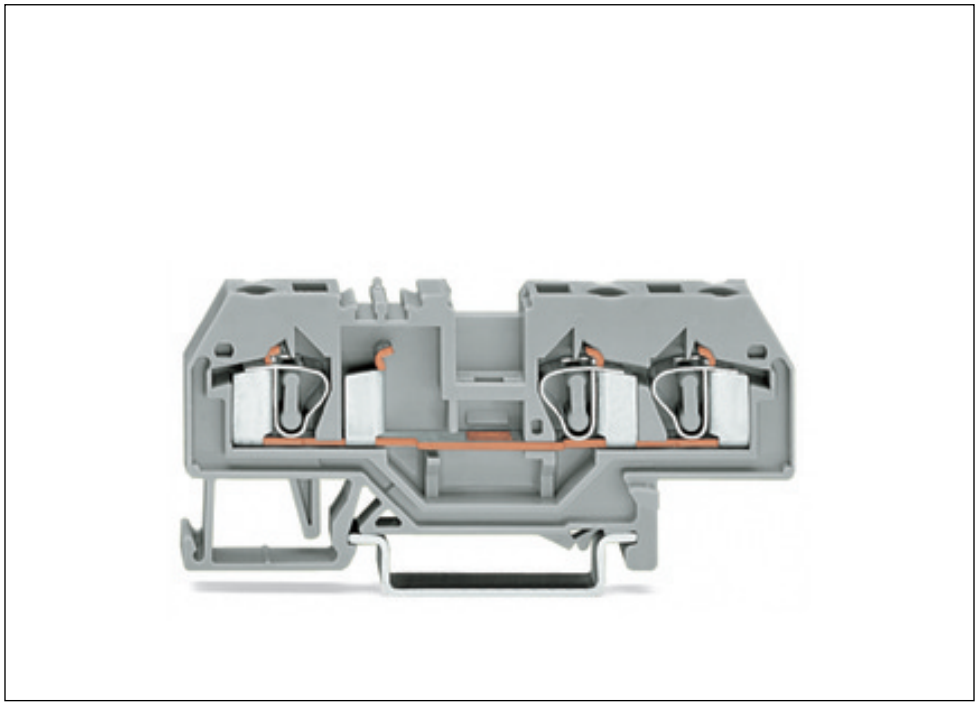

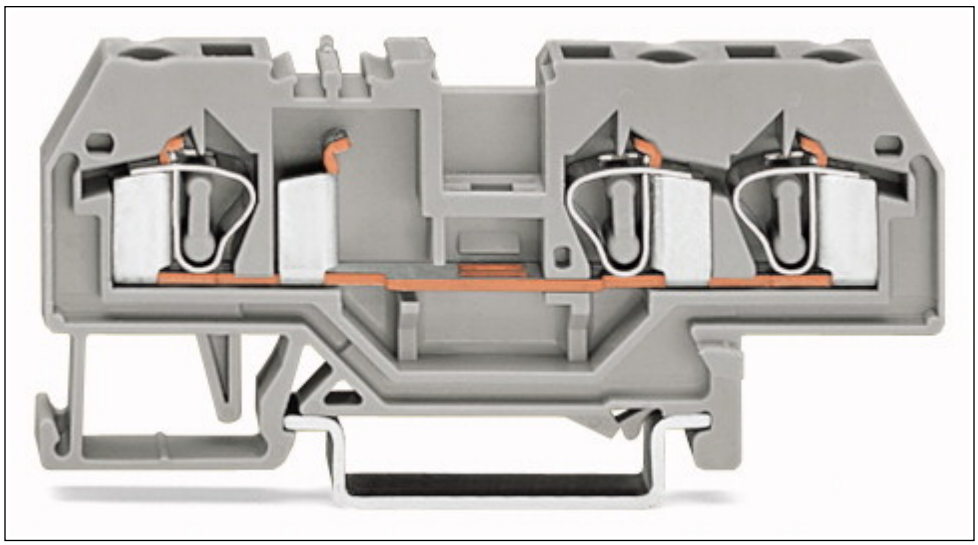

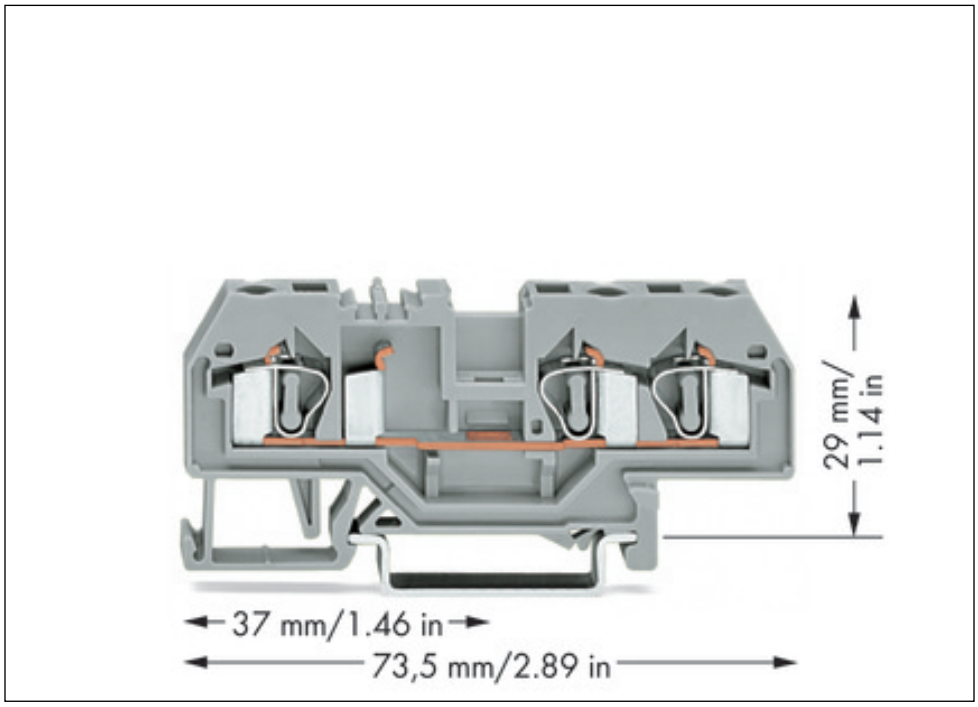
29 mm/
1.14 in
37 mm/1.46 in
73,5 mm/2.89 in

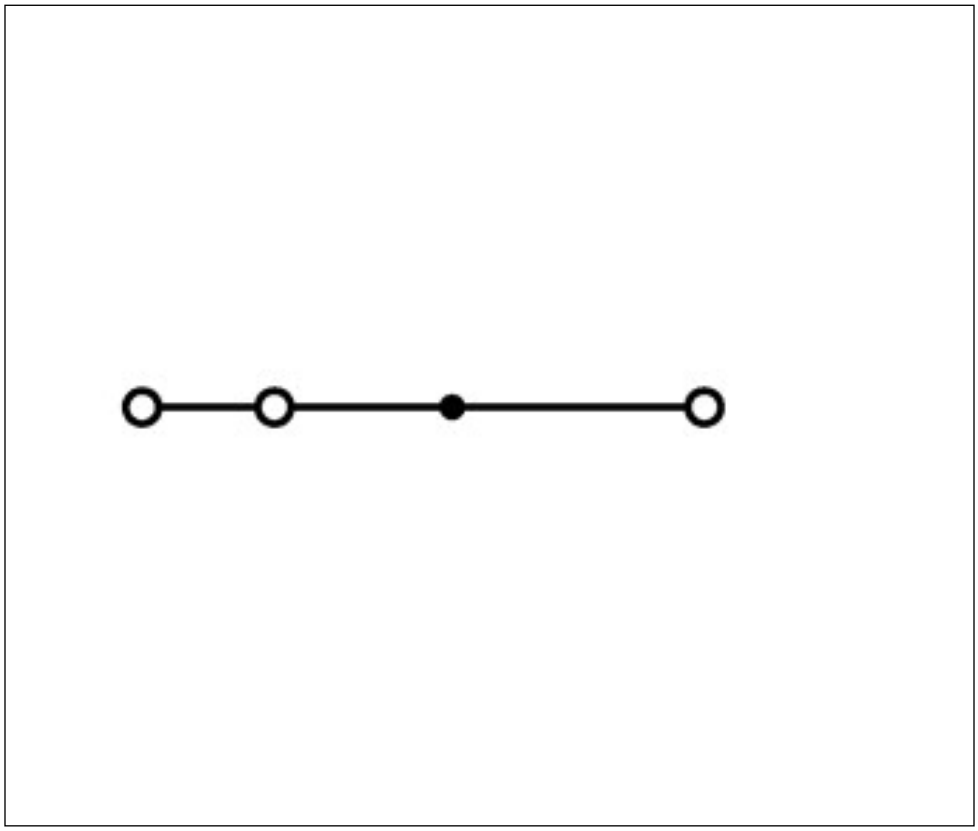

Adres

WAGO Kontakttechnik GmbH & Co. KG
Hansastr. 27
32423 Minden
Telefon: 0571/887-0
Fax: 0571/887-169
http://www.wago.com
© WAGO Kontakttechnik GmbH & Co. KG
Technische Änderungen und Irrtümer vorbehalten.