DPX™-IS 250 – 1600

wyposażenie pomocnicze sterujące i sygnalizujące

0261 85

Pak.	Nr ref.	
		Styki pomocnicze
1	0261 60	Przeznaczone do sygnalizacji: – stanu rozłącznika – styk sygnalizacyjny, – wyłączenia aparatu poprzez wyzwalacz wzrostowy podnapięciowy lub przycisk test – styk alarmowy. Przeznaczone do współpracy z DPX-IS 250, DPX-IS 630, DPX-IS 1600. Zestyk przełączny 3 A – 240 V~
		Wyzwalacze napięciowe (wzrostowe)
		Umożliwiają w momencie podania napięcia bezzwłoczne wyłączenie aparatu. Wyposażone w mikrowyłącznik odłączający napięcie z cewki. Pobór mocy, pobudzenie: 300 VA (AC 50-60 Hz), 300 W (DC).
1	0261 64	Wyzwalacz 24 V~ lub ⎓
1	0261 65	Wyzwalacz 48 V~ lub ⎓
1	0261 66	Wyzwalacz 110 V~ lub ⎓
1	0261 67	Wyzwalacz 230 V~ lub ⎓
1	0261 68	Wyzwalacz 400 V~ lub ⎓

Pak.	DPX-IS 250 DPX-IS 630	DPX-IS 1600	
			Wyzwalacze podnapięciowe
			Umożliwiają przy spadku napięcia bezzwłoczne wyłączenie aparatu. Pobór mocy, podtrzymanie: 5 VA (AC 50-60 Hz), 1,6 W (DC).
1	0261 70	0261 80	Wyzwalacz 24 V⎓
1	0261 71	0261 81	Wyzwalacz 24 V~
1	0261 72	0261 82	Wyzwalacz 48 V⎓
1	0261 73	0261 83	Wyzwalacz 230 V~
1	0261 74	0261 84	Wyzwalacz 400 V~

Pak.	Nr ref.	
		Wyzwalacze podnapięciowe z opóźnieniem (800 ms)
		Umożliwiają ograniczenie wyłączeń aparatu przy krótkotrwałych zanikach napięcia. Współpracują wraz z modułem czasowym.
		Moduł czasowy
		Szerokość w modułach 17,5 mm: 3.
1	0261 90	Moduł czasowy 230 V~
1	0261 91	Moduł czasowy 400 V~
		Wyzwalacze
		Przeznaczone tylko do współpracy z modułami czasowymi.
1	0261 75	Do DPX-IS 250, DPX-IS 630
1	0261 85	Do DPX 630, DPX 1600, DPX-I 160, DPX-I 630, DPX-I 1600, DPX-IS 1600

DPX™-IS

wyposażenie pomocnicze sterujące i sygnalizujące

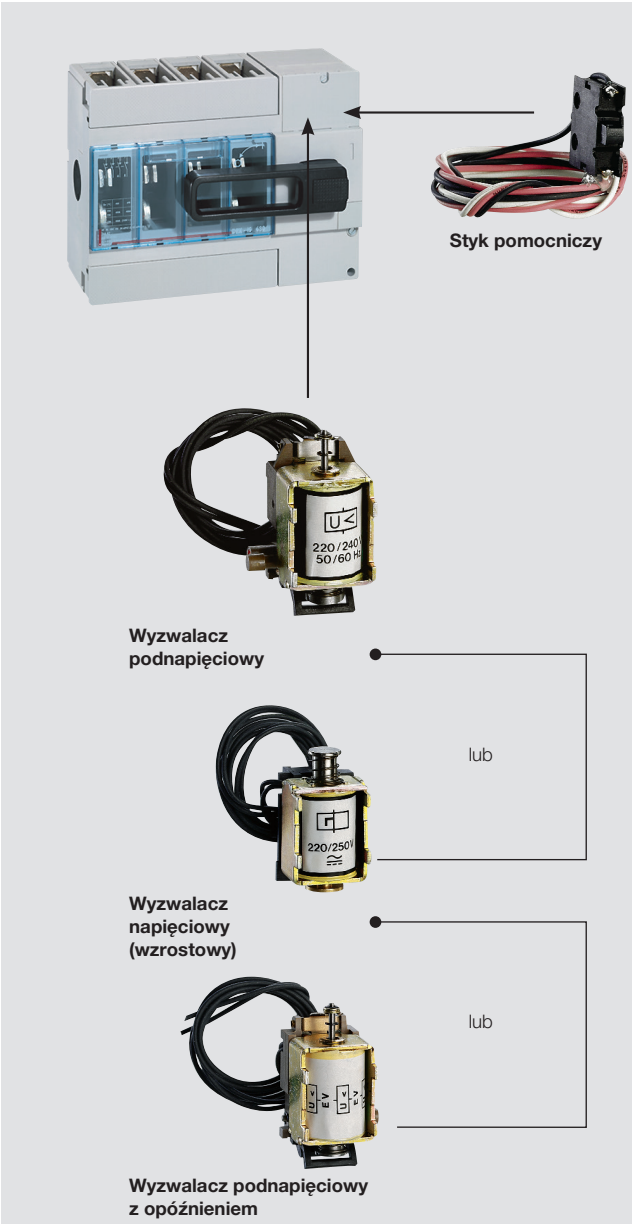

Maksymalna konfiguracja styków pomocniczych i wyzwalaczy

Współpraca z wyzwalaczami	Aparat	Styk pomocniczy			Wyzwalacz		
		CA	CAA	SD	wzrostowy	lub	podnapięciowy
Nie	DPX-IS 250	1	2	-	-		
Tak	DPX-IS 250	1	1	1	1		
Nie	DPX-IS 630	2	2	-	-		
Tak	DPX-IS 630	2	1	1	1		
Tak	DPX-IS 1600	3	-	1	1		

CA – Styk sygnalizacyjny
CAA – Styk sygnalizacyjny z wyprzedzeniem
SD – Styk alarmowy

DPX

- Accessoires de raccordement
- Connection accessories
- Anschluß-Zubehör
- Accesorios de conexión
- Accessori di collegamento
- Acessórios de ligação
- εξαρτήματα σύνδεσης
- Wyposażenie przyłączeniowe
- Bağlantı aksesuarları

legrand®

DPX

NT 80034LB

A	1
B_C	2
B_1	1
B_2	1
C	1

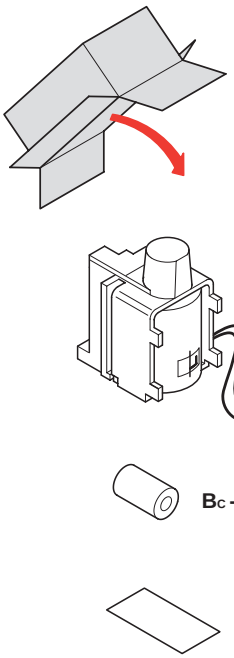

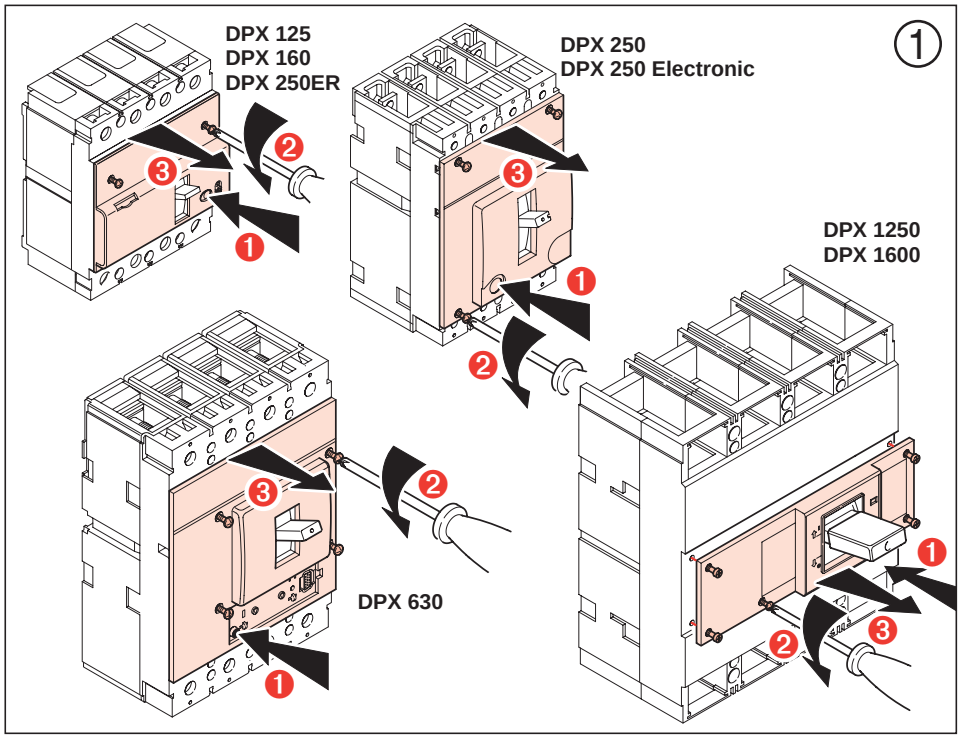

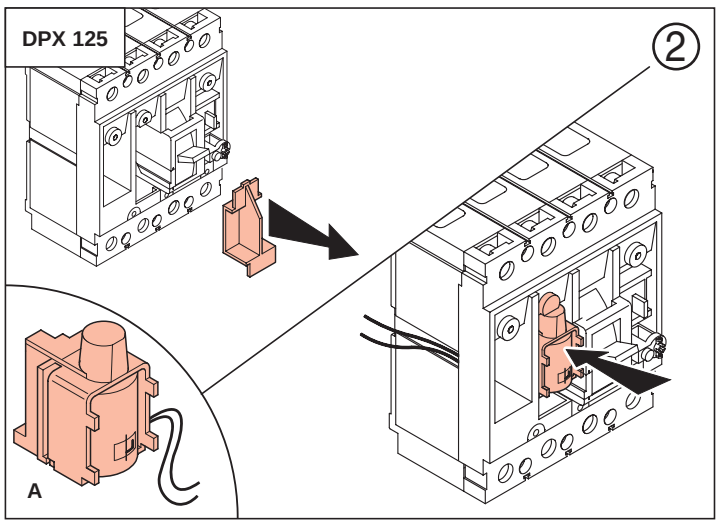

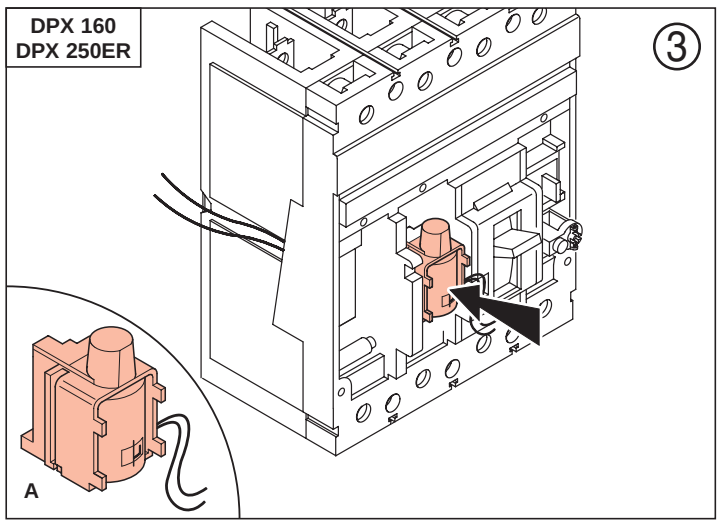

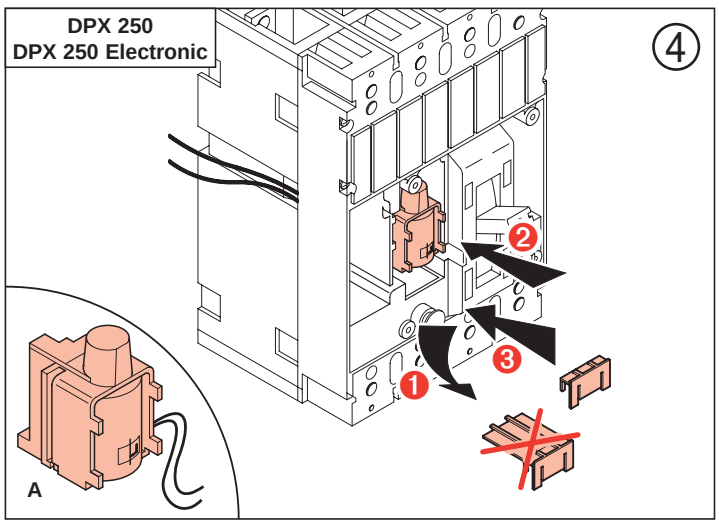

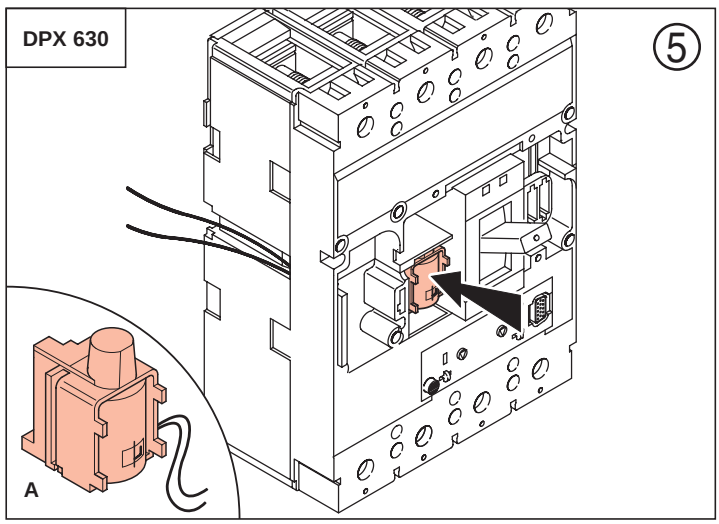

09/2002 GF

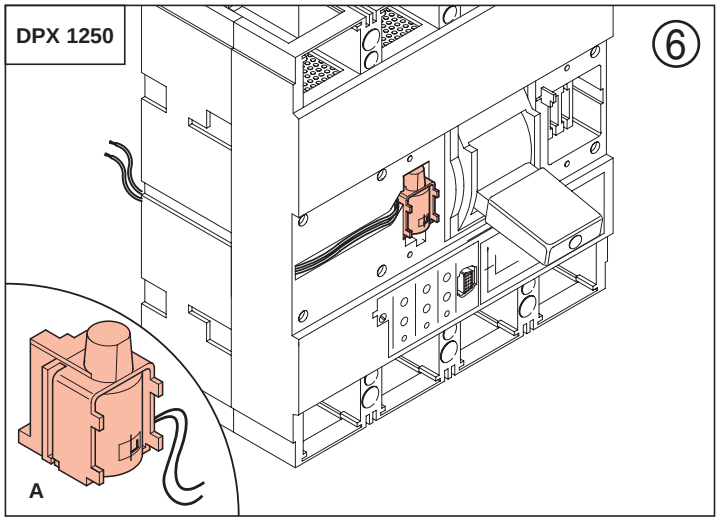
DPX 1250
6
A

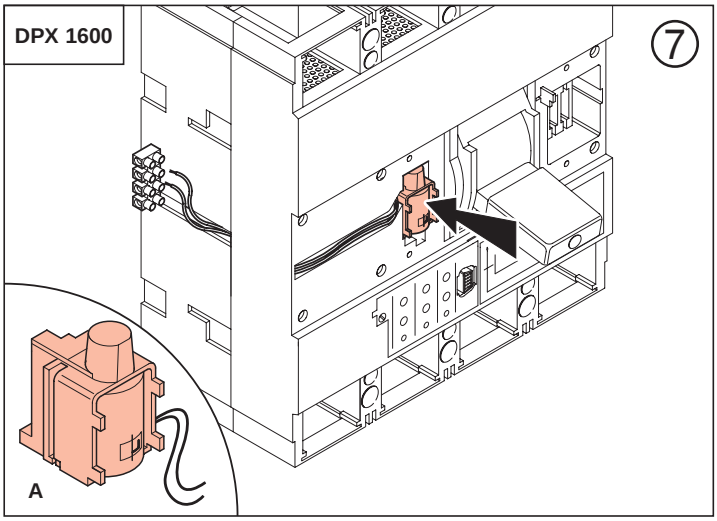
DPX 1600
7
A

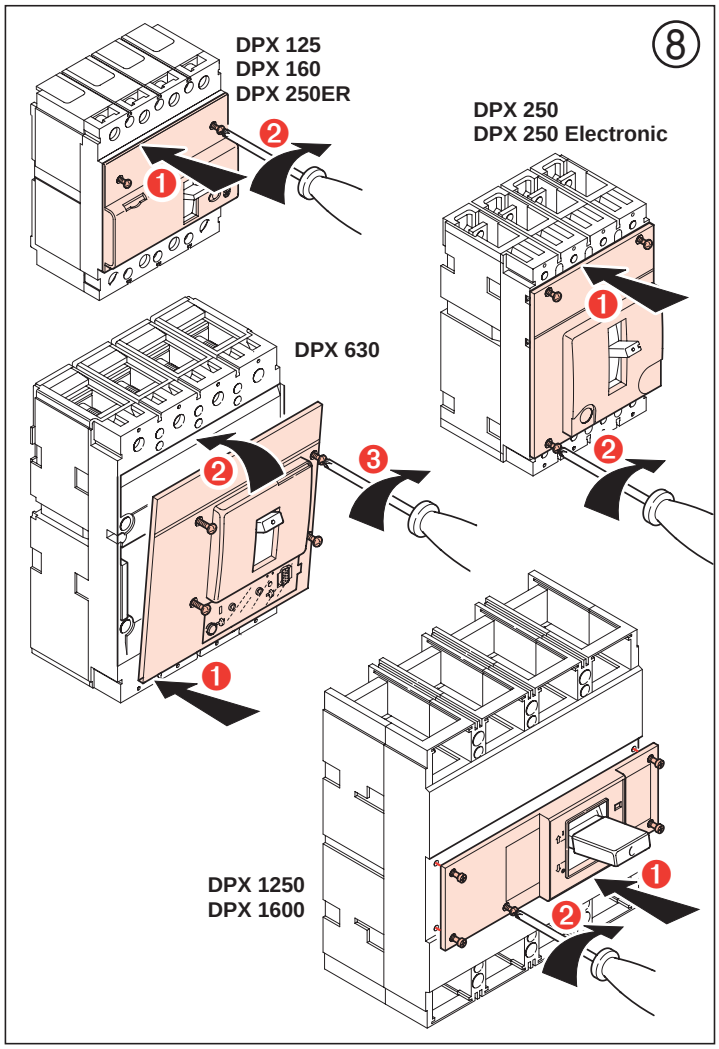
8
DPX 125
DPX 160
DPX 250ER
DPX 250
DPX 250 Electronic
DPX 630
DPX 1250
DPX 1600

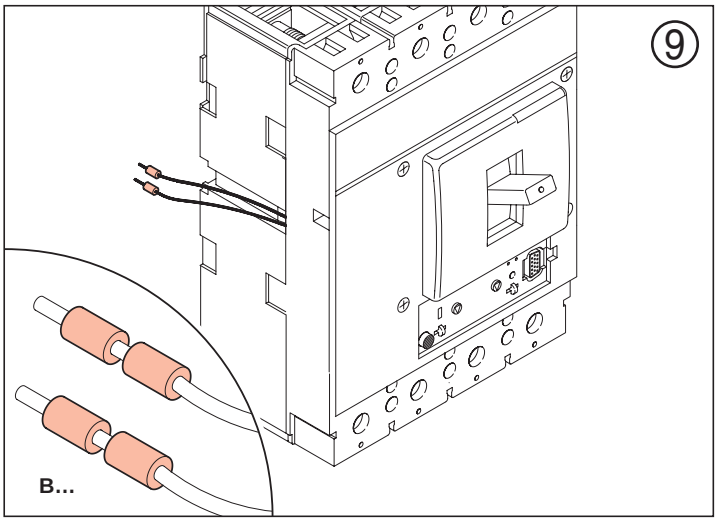
9
B...

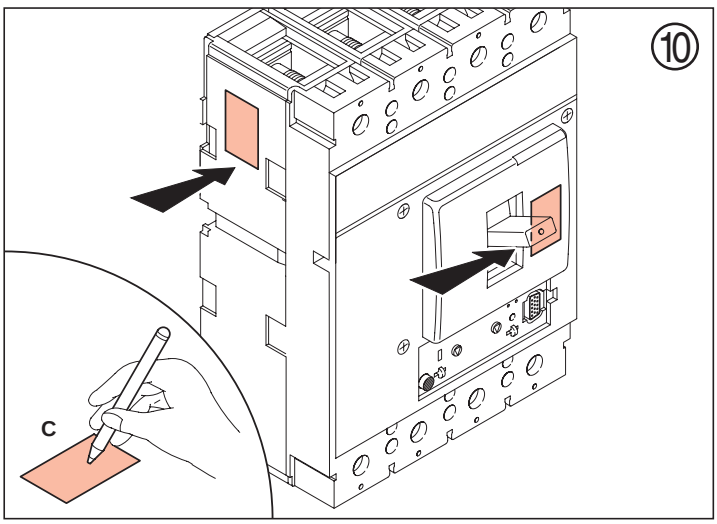
10
C