DEHNflex

dopasowana ochrona urządzeń końcowych

Typ 3 wg PN-EN 61643-11
Klasa III wg PN-IEC 61643-1

- **dwubiegunowa ochrona przepięciowa z układem kontrolnym i odłączającym**
- **większe bezpieczeństwo przez zastosowanie układu połączeń Y**
- **akustyczny wskaźnik uszkodzenia**
- **kompaktowe wymiary**
- **do stosowania w systemach podłogowego zasilania, w kanałach i puszkach**

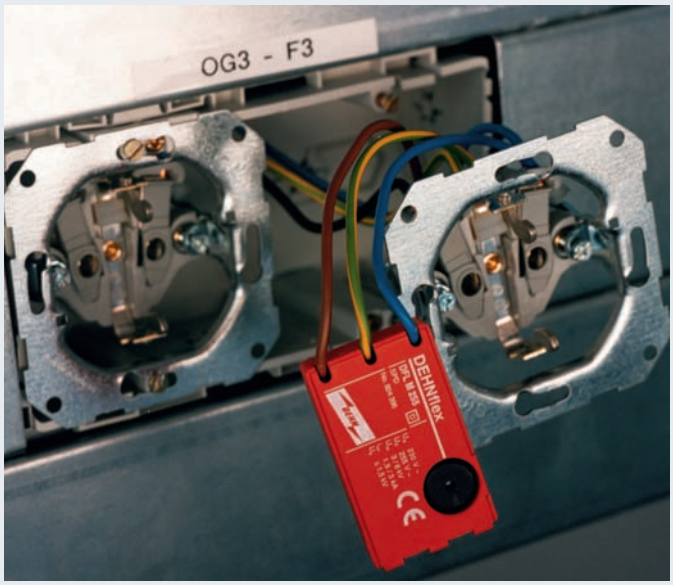

Do ochrony urządzeń elektronicznych przed przepięciami. Do stosowania w kanałach i puszkach instalacyjnych. Zastrzeżony wzór użytkowy w Niemczech. Do stosowania zgodnie ze Strefową Koncepcją Ochrony Odgromowej jako przejście pomiędzy strefami 1 - 2 i wyżej.

DEHNflex M: **kompaktowe wykonanie; do stosowania w dowolnych systemach kanałów lub w puszkach**
DEHNflex A: **do stosowania w dowolnych systemach kanałów lub w puszkach; z możiwością testowania**
DEHNflex D: **jak DEHNflex A, jednak w możliwością podłączenia przelotowego kolejnego gniazda**

Możliwości zabudowy ograniczników z grupy DEHNflex są niemal nieograniczone. Jako dwubiegunowe ograniczniki nadają się do ochrony obwodów zasilania urządzeń elektronicznych i są dopasowane do montażu w kanałach i puszkach.
Zamierzona niewielka obciążalność DEHNflex decyduje o bardzo małych wymiarach. Podwyższone bezpieczeństwo, to podłączenie w układzie Y ale również niewrażliwość na zamianę przewodu fazowego z neutralnym wskutek pomyłki, jaka może wystąpić w instalacji zasilającej. Mimo małych rozmiarów zawierają urządzenie kontrolno-odłączające i akustyczną sygnalizację uszkodzenia. Do stosowania w kanałach, systemach podpodłogowego zasilania, w puszkach rozgałęźnych, w puszach razem z gniazdem itd.

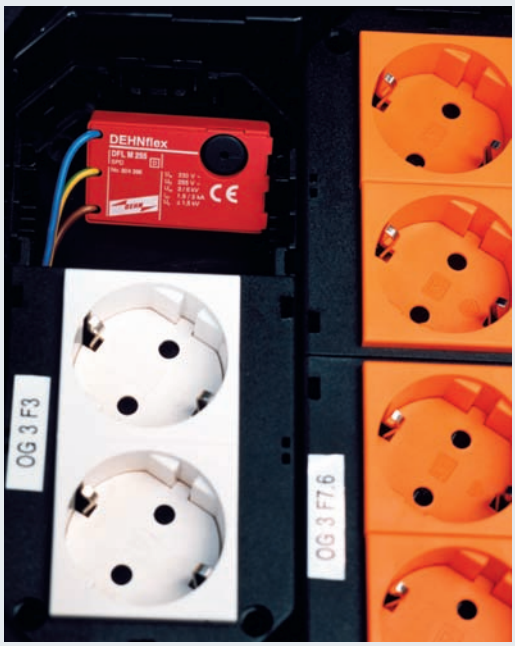

INSTALACJE ELEKTRYCZNE

DEHNflex

OGRANICZNIKI PRZEPIĘĆ TYPU 3

DEHNflex M

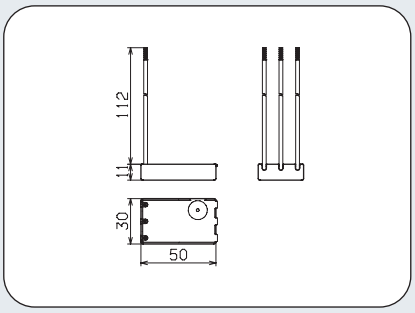

Rysunek wymiarowy DFL M

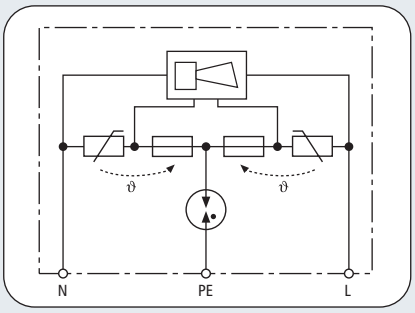

Schemat połączeń DFL M

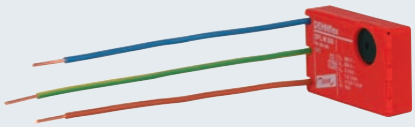

DFL M: dwubiegunowy ogranicznik do uniwersalnej zabudowy w puszkach lub kanałach razem z gniazdem, minimalne wymiary

	DFL M 255
Ogranicznik przepięć wg PN-EN 61643-11	Typ 3
Ogranicznik przepięć wg PN-IEC 61643-1	Klasa III
Napięcie znamionowe AC U_N	230 V
Największe napięcie trwałej pracy AC U_C	255 V
Znamionowy prąd wyładowczy (8/20) I_n	1,5 kA
Całkowity prąd wyładowczy (8/20) [L+N-PE] I_{total}	3 kA
Udar kombinowany U_{OC}	3 kV
Udar kombinowany [L+N-PE] $U_{OC\ total}$	6 kV
Napięciowy poziom ochrony [L-N] U_P	≤ 1,25 kV
Napięciowy poziom ochrony [L/N-PE] U_P	≤ 1,5 kV
Czas zadziałania [L-N] t_A	≤ 25 ns
Czas zadziałania [L/N-PE] t_A	≤ 100 ns
Maks. bezpiecznik w obwodzie	32 A gL/gG lub B/C 32 A
Wytrzymałość zwarciowa przy bezpieczniku 32 A gL/gG	6 kA_{eff}
Przepięcie dorywcze [L-N] U_T	335 V / 5 sekund
Przepięcie dorywcze [L/N-PE] U_T	400 V / 5 sekund
Przepięcie dorywcze [L+N-PE] U_T	1200 V + U_0 / 200 ms
Wskaźnik uszkodzenia	akustyczny - buczek
Zakres temperatur pracy T_U	-25°C...+40°C
Przewody przyłączeniowe	1 mm^2, długość 120 mm
Materiał obudowy	Thermoplast, kolor czerwony, UL 94 V-2
Stopień ochrony po zamontowaniu	IP 20
Wymiary	30 x 50 x 11 mm

Dane potrzebne do zamówienia	
Typ	DFL M 255
Numer katalogowy	**924 396**
Opakowanie jednostkowe	1 szt.

INSTALLATION INSTRUCTIONS

Publication No. 1390 UPDATE 09.11 Id No. 060070

Technical Data

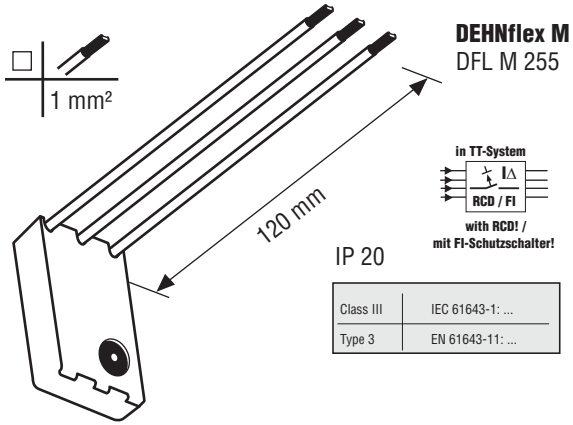

Technical Data / Technische Daten

U_C	255 V / 50 Hz
max. ⊟	32 A gL/gG (B/C 32 A)
ϑ° C	-25°C ... +40°C

Connection / Anschluss

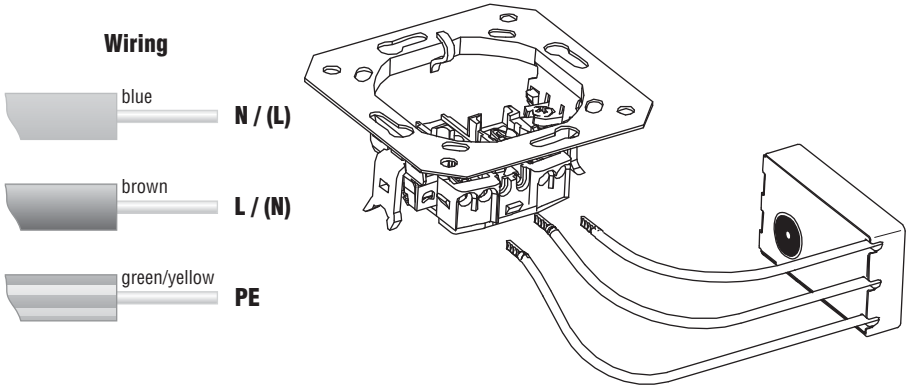

Mounting in combined wall and joint boxes / Montage in Verbindungs- /Wanddose

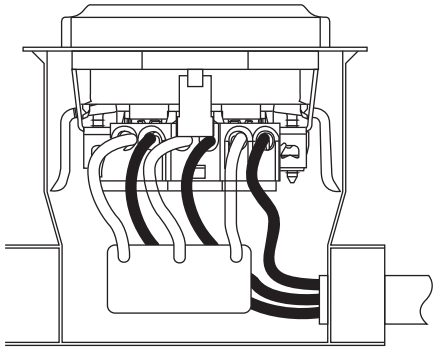

Mounting in switch and socket boxes / Montage im Gerätebecher

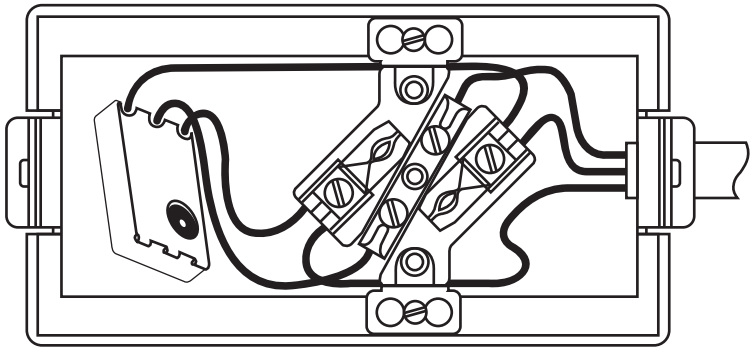

Coordination / Koordination

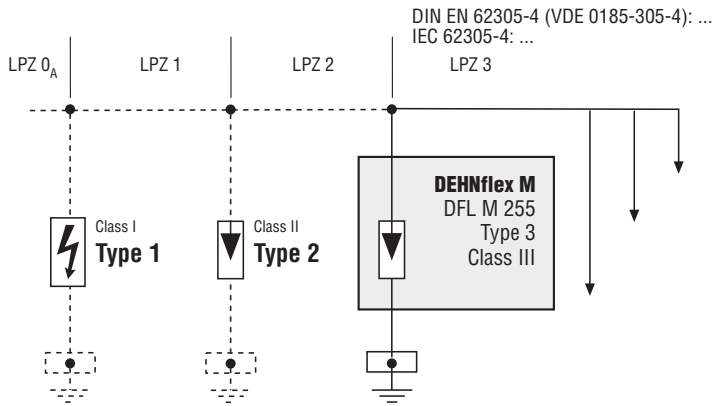

Acoustic Fault Indication / Akkustische Defektanzeige

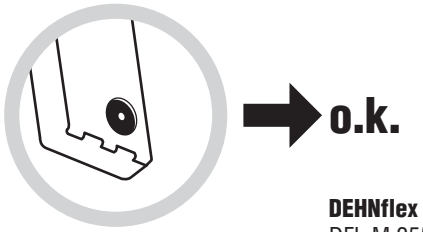

acoustic-signal
OFF

o.k.

DEHNflex M
DFL M 255

acoustic-signal
ON

replace
DEHNflex M
DFL M 255

p.t.o.
Safety Instructions

© COPYRIGHT 2011 DEHN + SÖHNE / protected by ISO 16016

Publication No. 1390 Update 09.11

DEHN + SÖHNE GMBH + CO. KG.

www.dehn.de
info@dehn.de

Hans-Dehn-Str. 1
Postfach 1640
D-92306 Neumarkt
Germany
Tel: +49 9181 906-0
Fax: +49 9181 906-333

Instruções de segurança PT

A ligação e a montagem do aparelho apenas devem ser efectuadas por electricistas. Cumprir as normas nacionais e as disposições de segurança (IEC 60364-5-53 (VDE 0100 Teil 534:...).
Antes da montagem, controlar se o aparelho apresenta danos exteriores. Não se pode proceder à montagem do aparelho, se for detectado um dano ou qualquer outro defeito.
A utilização do aparelho só é permitida no âmbito das condições referidas e indicadas no presente manual de montagem. No caso de cargas superiores aos valores indicados, podem ser causados danos no aparelho, assim como nos meios de produção eléctricos ligados a este. As intervenções e as alterações no aparelho causam a perda do direito à garantia.

Informazioni di sicurezza IT

L'allacciamento ed il montaggio dell'apparecchiatura possono essere effettuati solo da personale qualificato. Sono da osservare le prescrizioni e le disposizioni di sicurezza nazionali (IEC 60364-5-53 (VDE 0100 Teil 534:...).
Prima del montaggio, controllare che l'apparecchiatura non presenti danneggiamenti all'esterno. Nel caso in cui dovesse essere constatato un danneggiamento o un altro difetto, non montare l'apparecchiatura.
L'impiego dell'apparecchiatura è consentito esclusivamente in presenza delle condizioni menzionate ed indicate in queste istruzioni sul montaggio. In caso di carico superiore ai valori dimostrati, l'apparecchiatura e l'impianto elettrico collegatovi possono subire gravi danneggiamenti. Interventi o modifiche all'apparecchiatura comportano la perdita del diritto di garanzia.

Indicaciones de seguridad ES

La conexión y el montaje del aparato sólo deben ser realizados por un electricista especializado.
Deben observarse las normativas y disposiciones de seguridad nacionales (IEC 60364-5-53 (VDE 0100 Teil 534:...).
Antes de iniciar el montaje, debe comprobarse que el aparato no presente daños externos. En caso de observar daños u otros defectos, no debe efectuarse el montaje del aparato.
El empleo del aparato está limitado a las condiciones indicadas y mostradas en estas instrucciones de montaje. Si las cargas superan los valores indicados, puede dañar tanto el aparato como los medios de producción eléctricos conectados al mismo.
La manipulación interior o la modificación del aparato invalidan el derecho de garantía.

Consignes de sécurité FR

Montage et branchement de l'appareil à faire effectuer exclusivement par un électricien qualifié. Respecter les normes et les prescriptions de sécurité en vigueur localement (IEC 60364-5-53 (VDE 0100 Teil 534:...).
Avant montage, procéder à un contrôle visuel extérieur de l'appareil. Ne pas monter celui-ci en cas de dommage manifeste ou si tout autre défaut est présenté.
La mise en œ uvre de l'appareil n'est autorisée que pour la destination et aux conditions présentées et explicitées dans les présentes instructions de service. Des charges non comprises dans les plages de valeurs indiquées pourront abîmer l'appareil ainsi que les matériels électriques qui lui sont raccordés.
Toute revendication en garantie sera exclue dans le cas d'une intervention sur l'appareil ou d'une transformation de celui-ci.

Safety Instructions GB

The device may only be connected and installed by an electrically skilled person. National standards and safety regulations must be observed (see IEC 60364-5-53 (VDE 0100 Teil 534:...).
The device must be checked for external damage prior to installation. If any damage or other faults are detected in this check, the device must not be installed.
Its use is only permitted within the limits shown and stated in these installation instructions. The device and the equipment connected to can be destroyed by loads exceeding the values stated.
Opening or otherwise tampering with the device invalidates the warranty.

Sicherheitshinweise DE

Der Anschluss und die Montage des Gerätes darf nur durch eine Elektrofachkraft erfolgen. Die nationalen Vorschriften und Sicherheitsbestimmungen sind zu beachten (siehe auch IEC 60364-5-53 (VDE 0100 Teil 534:...)).
Vor der Montage ist das Gerät auf äußere Beschädigung zu kontrollieren. Sollte eine Beschädigung oder ein sonstiger Mangel festgestellt werden, darf das Gerät nicht montiert werden.
Der Einsatz des Gerätes ist nur im Rahmen der in dieser Einbauanleitung genannten und gezeigten Bedingungen zulässig. Bei Belastungen, die über den ausgewiesenen Werten liegen, können das Gerät sowie die daran angeschlossenen elektrischen Betriebsmittel zerstört werden.
Eingriffe und Veränderungen am Gerät führen zum Erlöschen des Gewährleistungsanspruches.

Veiligheidsvoorschriften NL

Aansluiting en montage van het apparaat mogen enkel door een erkend elektricien uitgevoerd worden.
De nationale voorschriften en veiligheidsbepalingen dienen opgevolgd te worden (IEC 60364-5-53 (VDE 0100 Teil 534:...).
Voor de montage dient het apparaat op uitwendige schade nagekeken te worden. Indien schade of een andere fout vastgesteld wordt, mag het apparaat niet gemonteerd worden.
Het gebruik van het apparaat is alleen toegelaten binnen het kader van de in deze montagehandleiding opgenoemde en getoonde omstandigheden. Bij belastingen die hoger liggen dan de getoonde waarden, kunnen zowel het apparaat als de aangesloten elektrische werktuigen beschadigd worden.
Verkeerd gebruik en veranderingen aan het apparaat leiden tot het verlies van het recht op waarborg.

Sikkerhedshenvisninger DK

Tilslutning og montering af aflederen må kun udføres af en fagkyndig. De nationale forskrifter og sikkerhedsbestemmelser skal efterkommes (SBEi kap. 53 afsnit 534 /IEC 60364-5 534:...).
Før monteringen skal aflederen kontrolleres for udvendige skader. Hvis der konstateres skader eller andre mangler, må aflederen ikke monteres.
Anvendelse af aflederen er kun tilladt i forbindelse med betingelserne, der er nævnt og vist i montagevejledningen. Ved belastninger, der overskrider de anførte værdier, kan aflederen såvel som de tilsluttede installationer og apparater ødelægges.
Åbning og indgreb i aflederen medfører bortfald af enhver garanti.

Säkerhetsföreskrifter SE

Apparaten får endast anslutas och monteras av behörig elektriker. Nationella föreskrifter och säkerhetsbestämmelser måste beaktas (IEC 60364-5-53 (VDE 0100 Teil 534:...).
Kontrollera apparaten på yttre skador innan den monteras. Om skador eller andra brister föreligger, får apparaten inte monteras.
Apparaten får endast användas under de villkor som nämns och åskådliggörs i denna monteringsanvisning. Vid belastningar som sträcker sig utöver nämnda värden, kan apparaten samt anslutna elektriska driftenheter förstöras.
Ingrepp i och förändringar av apparaten leder till att alla garantianspråk bortfaller.

Turvaohjeet FI

Tämän laitteen liittämisen saa suorittaa vain sähköalanammattimies. Maakohtaisia määräyksiä ja turvallisuusmääräyksiä on noudatettava (IEC 60364-5-53 (VDE 0100 Teil 534:...).
Kone on tarkastettava ennen asennusta mahdollisten ulkoisten vaurioiden varalta. Todettaessa vaurio tai muu puute, ei laitetta saa asentaa.
Koneen käyttö on sallittua vain näissä asennusohjeissa mainituissa ja osoitetuissa olosuhteissa. Laite sekä siihen liitetyt sähkökäyttövälineet saattavat vaurioitua kuormituksilla, jotka ylittävät annetut arvot.
Kajoaminen laitteeseen ja muutokset siinä johtavat takuuvaatimuksen mitätöitymiseen.

Υποδείξεις ασφαλείας GR

Η σύνδεση και η συναρμολόγηση της συσκευής επιτρέπεται να διεξαχτούν μόνο από κάποιον/κάποια ηλεκτρολόγο.
Πρέπει να τηρούνται οι εθνικές διατάξεις και οδηγίες ασφαλείας (IEC 6O364–5–53 (VDE O'OO–534:..).
Πριν τη συναρμολόγηση η συσκευή πρέπει να ελεχτεί για τυχόν εξωτερικές βλάβες. Δεν επιτρέπεται η συναρμολόγηση της συσκευής σε περίπτωση που εξακριβώσετε κάποια ζημιά ή άλλο ελάττωμα.
Η χρήση της συσκευής επιτρέπεται μόνο στο πλαίσιο των όρων που αναφέρονται σ΄ αυτές τις οδηγίες συναρμολόγησης. Σε περίπτωση επιβαρύνσεων που υπερβαίνουν τις προδιαγραμμένες τιμές μπορεί να καταστραφούν η συσκευή και οι συνδεδεμένοι μ΄ αυτήν πόροι.
Επεμβάσεις και μετατροπές στη συσκευή οδηγούν στην απώλεια των αξιώσεων που απορρέουν από την εγγύηση.

Wzkazówki bezpieczeństwa PL

Do połączenia i montażu upoważnieni są wyłącznie fachowcy elektrycy.
Obowiązkiem jest przestrzeganie przepis ów krajowych i bezpieczeństwa pracy (IEC 60364-5-53 (VDE 0100 Teil 534:...)).
Przed przystąpieniem do montażu nale ży urządzenie skontrolować pod względem
ewentualnych uszkodzeń zewnętrznych lub innych usterek.
Eksploatacja urządzenia dozwolona jest wyłącznie z uwzględnieniem podanych i opisanych warunków zawartych w instrukcji montażu. Obciążenia przekraczaj ące wartości podane w instrukcji mogą spowodować uszkodzenie samego urzą dzenia jak i podłączonych układów elektrycznych. Manipulacja i zmiany przeprowadzane na urządzeniu grożą wygaszeniem prawa gwarancji.