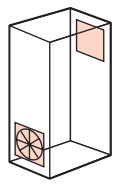

1

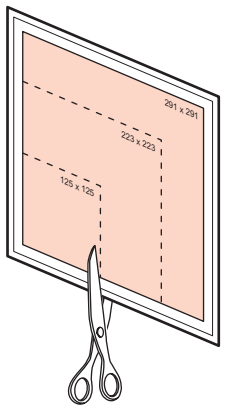

2

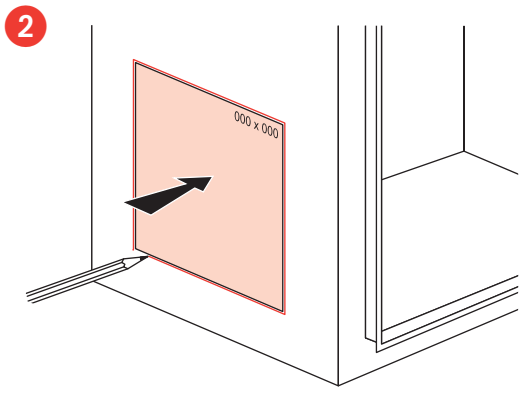

3

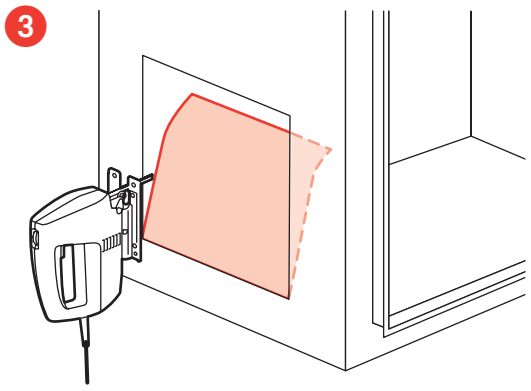

4

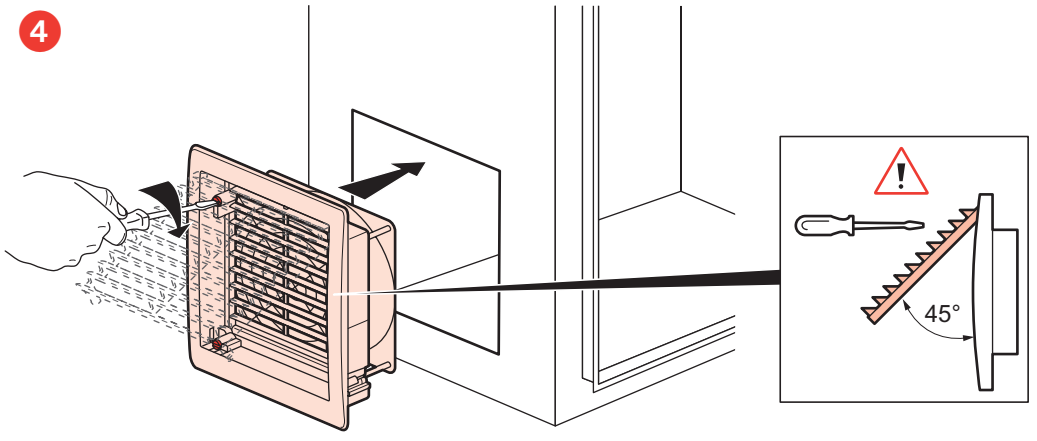

5

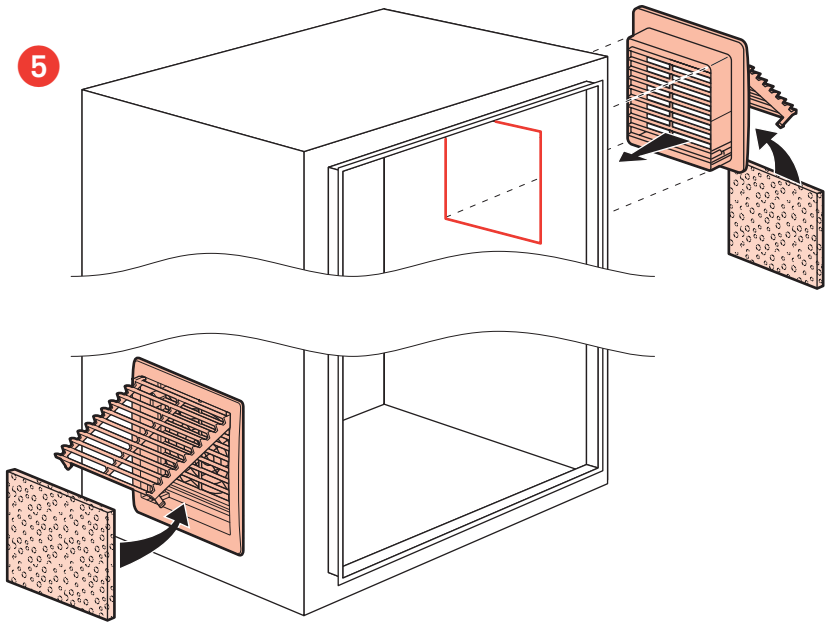

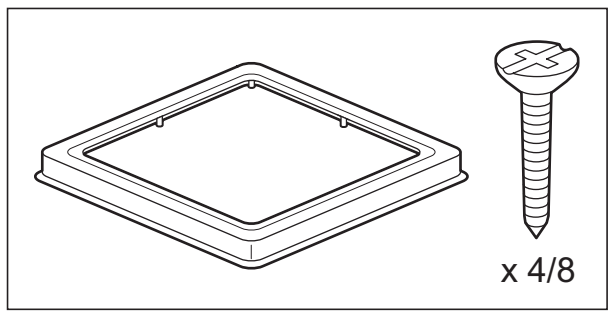

1

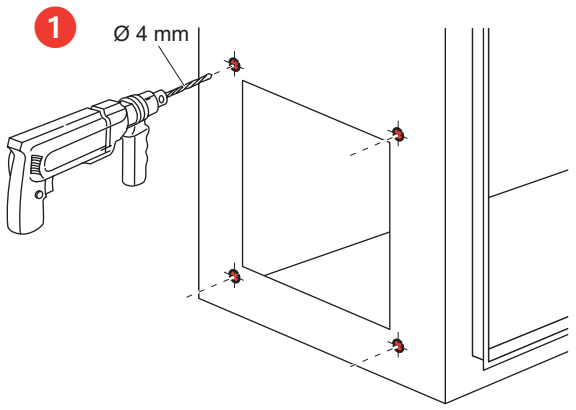

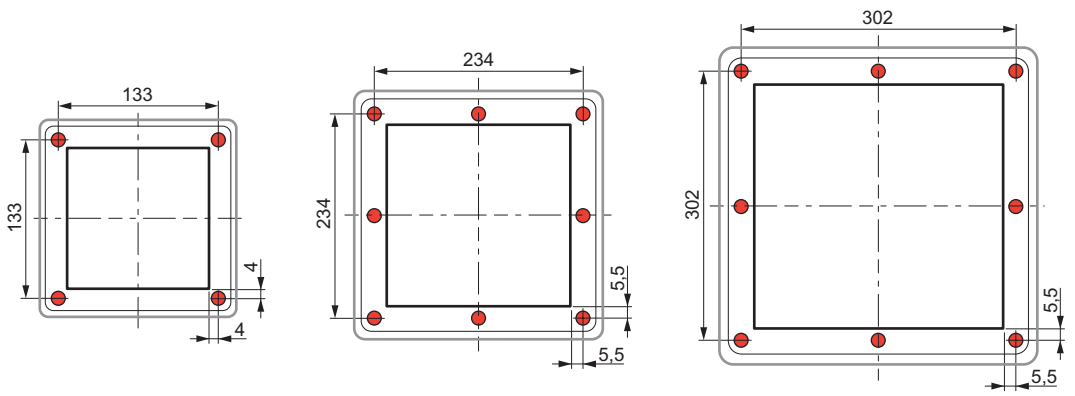

2

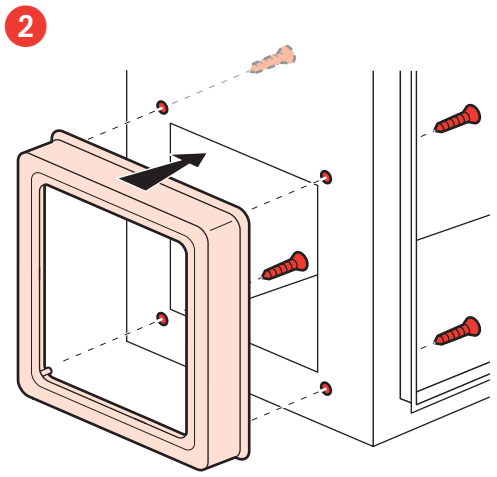

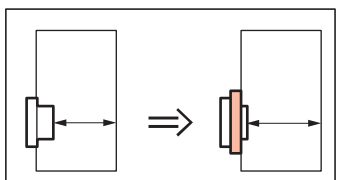

150 x 150	+ 23 mm
250 x 250	+ 24,5 mm
325 x 325	+ 26,2 mm

3

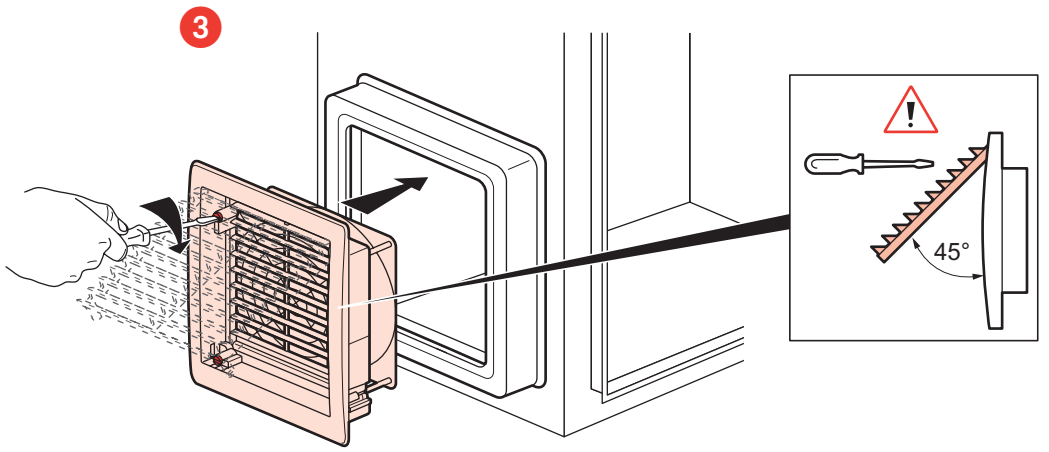

04168600/B

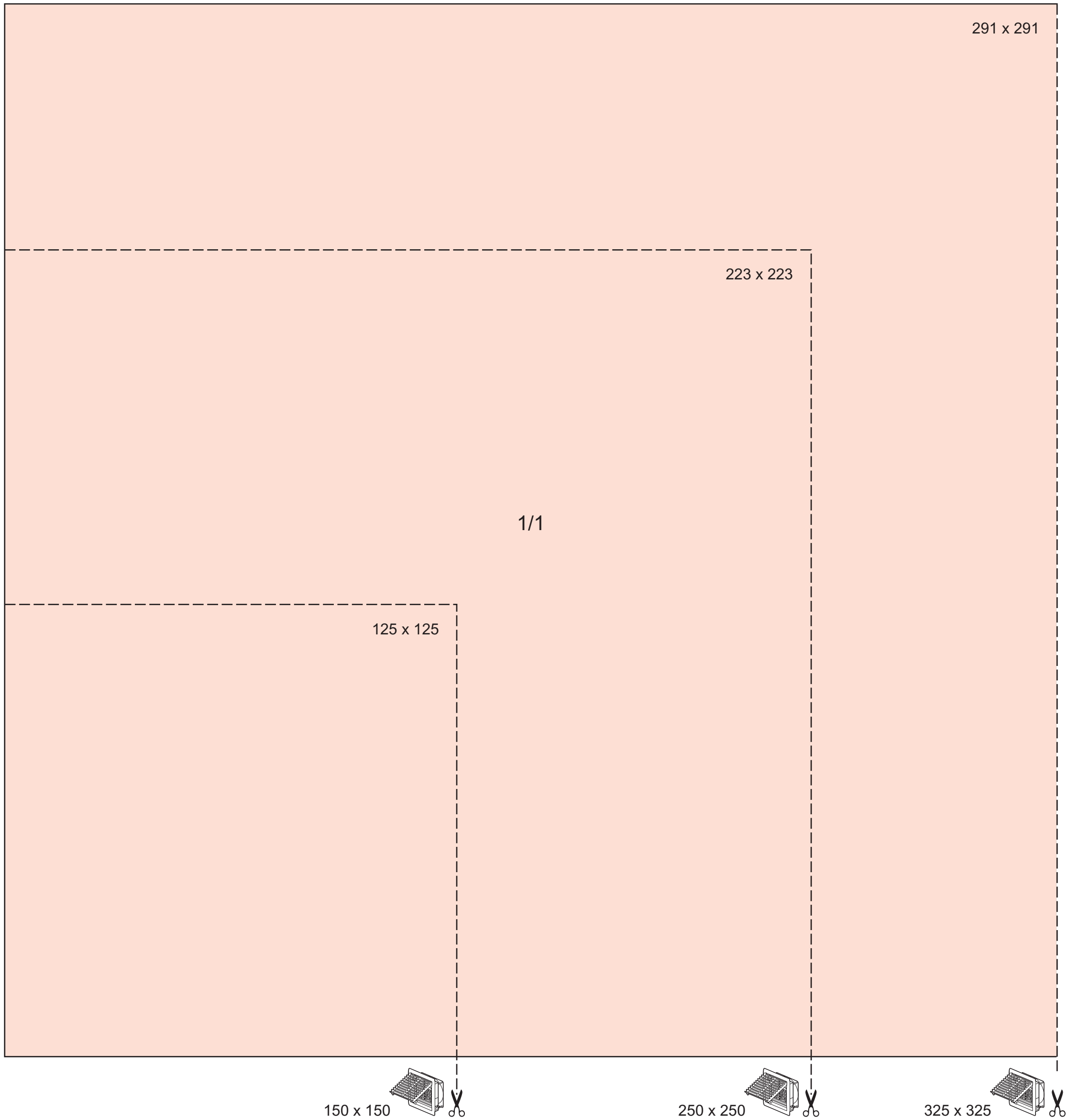
291 x 291
223 x 223
1/1
125 x 125
150 x 150
250 x 250
325 x 325

0353 08

0353 10

0348 06

0348 47

0365 79

0348 35

0348 89

0348 89 + 0348 52

0365 74

0348 07

Ogrzewanie

IP20.
Chronią przed kondensacją wewnątrz szafy.
«PTC» – autoregulacja i ograniczenie temperatury powierzchni grzejnej <85°C.
Mocowanie na wsporniku TH 35.
Radiator aluminiowy w powłoce plastikowej UL 94 VO.

Rezystory grzejne 120 V – 240 V∿/⎓

Pak.	Nr ref.	Moc (W)	Prąd maks. (A)
1	0353 06	20	2,5
1	0353 07	50	2,5
1	0353 08	100	4,5
1	0353 09	150	8,0

Termowentylatory 230 V∿
Klasa II.
Materiał: poliwęglan UL 94 VO.
Wbudowany termostat.

Pak.	Nr ref.	Moc (W)	Prąd maks. (A)	Termostat	Wydajność (m^3/h)
1	0353 10	150	12	brak	13
1	0348 06	350	7,5	0 do 60°C z zestykiem przełącznym	35

Termostat do szaf

12 do 250 V∿. 10 A maks.
Regulowany od 5 do 60°C ze stykiem przełącznym
Mocowanie na szynie ⊔

Pak.	Nr ref.
1	0348 47

Wentylacja naturalna

Przepusty wentylacyjne
IP44 – IK08.
Szary poliamid.

Pak.	Nr ref.	
2	0365 78	Ø otworowania: 15 mm
2	0365 79	Ø otworowania: 30,5 mm

Kratki wentylacyjne metalowe

Pak.	Nr ref.	
1	0348 04	RAL 7035, IP32 (138 x 138 mm)
1	0348 05	RAL 7035, IP32 (248 x 248 mm)

Dostarczane w komplecie z kratką metalową i siatką przeciw insektom

Kratki wentylacyjne plastikowe
Do wentylatorów dachowych nr ref. 0348 07/08.
Wykonane z plastiku, kolor RAL 7035.

Pak.	Nr ref.	
1	0348 34	IP44 – 150 x 150 mm
1	0348 35	IP54 – 250 x 250 mm
1	0348 36	IP54 – 325 x 325 mm

Ramki do wentylatorów

IP54, kolor RAL 7035.
Ułatwiają montaż wentylatorów (0348 50/51/52).

Pak.	Nr ref.	
1	0348 88	Ramka 150 x 150 mm
1	0348 89	Ramka 250 x 250 mm

Wentylatory

Zestaw do cyrkulacji powietrza 160 m^3/h
230 V – 50/60 Hz.
Wyrównywanie temperatury wewnątrz szafy.
Chroni przed dużymi różnicami temperatur.
Montuje się na szynie w dolnej części szafy lub przy najbardziej czułych urządzeniach.
Przepływ powietrza – w górę szafy.

Pak.	Nr ref.
1	0365 74

Wentylator 30 m^3/h
230 V – 50/60 Hz.
IP32 – IK10.
Dostarczany w komplecie z parą kratek z blachy i z parą siatek przeciwko insektom. Kolor RAL 7035.

Pak.	Nr ref.
1	0348 17

Wentylator z filtrem 40 m^3/h
230 V – 50/60 Hz.
IP54 – IK08.
Montowany na zewnątrz szafy.
Dostarczany w komplecie z parą kratek z tworzywa 150 x 150 mm, z filtrami elektrostatycznymi.

Pak.	Nr ref.
1	0348 50

Wentylator z filtrem 100 m^3/h
230 V – 50/60 Hz.
IP54 – IK08.
Montowany na zewnątrz szafy.
Dostarczany w komplecie z parą kratek z tworzywa 250 x 250 mm, z filtrami z pianki syntetycznej.

Pak.	Nr ref.
1	0348 51

Wentylator z filtrem 170 m^3/h
230 V – 50/60 Hz.
IP54 – IK08.
Montowany na zewnątrz szafy.
Dostarczany w komplecie z parą kratek wentylacyjnych z tworzywa 250 x 250 mm i z filtrem zmywalnym z pianki syntetycznej.

Pak.	Nr ref.
1	0348 52

Wentylatory dachowe

230 V – 50/60 Hz – IP23 – IK08.
Obudowa plastikowa, kolor RAL 7035.
Montowany za pomocą śrub (w komplecie) na dachu szafy.
Dostarczany bez kratek wentylacyjnych (zamawiane oddzielnie w zależności od konfiguracji, wymaganej wydajności – m^3/h).

Pak.	Nr ref.	Wydajność z 1 kratką wentylac. nr ref. 0348 35 [m^3/h]	Wydajność z 2 kratkami wentylac. nr ref. 0348 35 [m^3/h]	Wydajność z 1 kratką wentylac. nr ref. 0348 36 [m^3/h]	Wydajność z 2 kratkami wentylac. nr ref. 0348 36 [m^3/h]
1	0348 07	350	400	400	450
1	0348 08	400	500	500	600