KARTA KATALOGOWA PRODUKTU - C60-CSEN

TRACON ELECTRIC®

Dzwonek modułowy

230V AC, 75dB

Pm 5 VA — Własny pobór mocy	35×7.5 — Montaż na szynę TH35
Ui 500 V — Znamionowe napięcie izolacji	50/60 Hz — Częstotliwość znamionowa
[mm²] 1-10 — Rozmiar podłączanych przewodów	II. klasa ochrony dotykowej
Ta -25..+55°C — Temperatura otoczenia	IP 20 — Stopień ochrony

TRACON	Um Napięcie robocze	Głośność	Czas podtrzymania (h)
C60-CSEN	230 V AC	75 dB	max. 60 min.

Wymiary

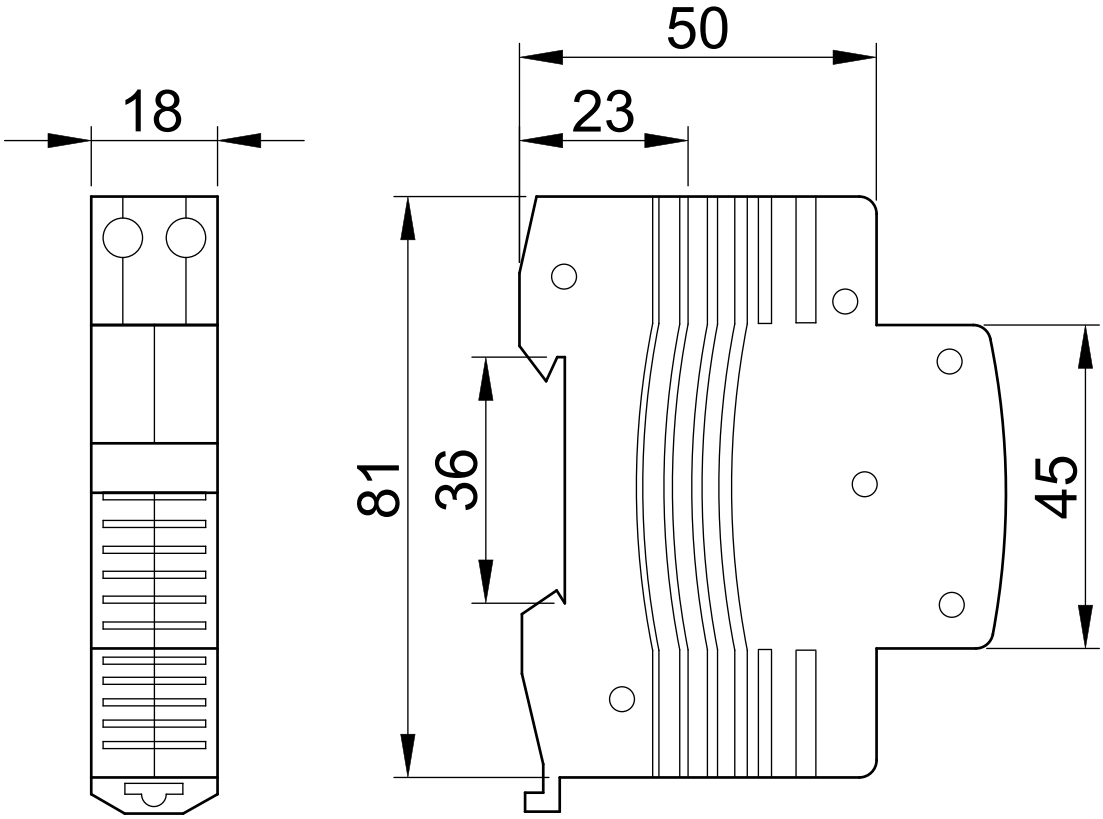
18
50
23
81
36
45