PRODUCENT
ORNO-LOGISTIC Sp. z o.o.
ul. Katowicka 134
43-190 Mikołów
tel: 32 43 43 110
www.orno.pl

KARTA KATALOGOWA

Czujnik ruchu 180 st. IP65, 1200W

Model: OR-CR-236

CHARAKTERYSTYKA

Czujnik ruchu jest urządzeniem służącym do automatycznego sterowania oświetleniem lub innymi urządzeniami elektrycznymi przeznaczony do montażu na zewnątrz. Czujnik współpracuje z oświetleniem LED-owym. Oświetlenie jest włączane za pomocą czujników ruchu PIR, które działają na podczerwień.

PARAMETRY TECHNICZNE

zasilanie: ~230V/50Hz
maksymalne obciążenie: 1200W (1200W (żarówki i oświetlenie LED), 300 W (świetlówki)
stopień ochrony: IP65
kąt widzenia: 180°
czas świecenia: min: 10 sek.±5 sek., max: 7 min.± 2 min.
zasięg: max. 12 m
natężenie światła: <3 - 2000 lux
wysokość instalacji: 1,8 - 2,5m
temperatura pracy: -20°C +40°C
wymiary: 52 x 80 x 124 mm (szer./wys./gł.)

Kod EAN OR-CR-236: 5901752484634
Ilość w opakowaniu zbiorczym: 50 szt.

Czujnik ruchu

Model: OR-CR-236

Instrukcja obsługi

PRODUCENT

ORNO-LOGISTIC Sp. z o.o.

ul. Katowicka 134

43-190 Mikołów

tel. 32 43 43 110

www.orno.pl

Zgodnie z przepisami Ustawy z dnia 29 lipca 2005 r. o ZSEiE zabronione jest umieszczanie łącznie z innymi odpadami zużytego sprzętu oznakowanego symbolem przekreślonego kosza. Użytkownik, chcąc pozbyć się sprzętu elektronicznego i elektrycznego, jest zobowiązany do oddania go do punktu zbierania zużytego sprzętu.	

02/2015

Przed podłączeniem i użytkowaniem urządzenia prosimy o dokładne zapoznanie się z niniejszą instrukcją obsługi. W razie jakichkolwiek problemów ze zrozumieniem jej treści prosimy o skontaktowanie się ze sprzedawcą urządzenia. Samodzielny montaż i uruchomienie urządzenia jest możliwe pod warunkiem posiadania przez montażystę podstawowej wiedzy z zakresu elektryki i używania odpowiednich narzędzi. Niemniej zalecane jest dokonanie montażu urządzenia przez wykwalifikowany personel.
Producent nie odpowiada za uszkodzenia mogące wyniknąć z nieprawidłowego montażu czy eksploatacji urządzenia. Dokonywanie samodzielnych napraw i modyfikacji skutkuje utratą gwarancji.
Wygląd, cechy, funkcje i dane techniczne urządzenia mogą ulec zmianie bez wiedzy użytkownika. Wszelkie prawa do tłumaczenia/interpretowania oraz prawa autorskie niniejszej instrukcji są zastrzeżone.
Instalacja oraz podłączenia elektryczne urządzeń oraz sprzętu muszą być wykonywane przez wykwalifikowane osoby zgodnie z obowiązującymi przepisami.

1. Wszelkie czynności wykonuj przy odłączonym zasilaniu.
2. Sprawdź czy całkowita zainstalowana moc oświetlenia nie przekracza maksymalnej mocy obsługiwanej przez urządzenie.
3. Nie zanurzaj urządzenia w wodzie i innych płynach.
4. Nie obsługuj urządzenia gdy uszkodzona jest obudowa.
5. Nie otwieraj urządzenia i nie dokonuj samodzielnych napraw.
6. Nie używaj urządzenia niezgodnie z jego przeznaczeniem.
7. Nie wykorzystywać przedmiotów niestabilnych jako podstawy instalowania.
8. Przed urządzeniem nie umieszczać przedmiotów mogących zakłócić pracę czujnika.
9. Unikać instalowania w pobliżu urządzeń grzewczych, klimatyzatorów itp.
10. Przewody elektryczne muszą być podłączone zgodnie ze schematem podłączenia.

UWAGA
Gwarancja 24-miesięczna obejmuje produkt wyposażony w fabryczną plombę, której nie należy zrywać!

CHARAKTERYSTYKA:

Czujnik służy do automatycznego sterowania oświetleniem lub innymi urządzeniami elektrycznymi (np. elektryczne ogrzewanie, klimatyzacja itp.) na zewnątrz lub wewnątrz budynku po wykryciu ruchu. Odbiornik (oświetlenie) jest włączane za pomocą czujnika ruchu PIR, który działa na podczerwień. Pozwala on na włączenie oświetlenia pod wpływem ruchu obiektu wydzielającego ciepło. Wbudowany sensor foto-optyczny pozwala oszczędzić elektryczność dzięki wyłączeniu oświetlenia w ciągu dnia.
Urządzenie współpracuje z diodami LED.

INFORMACJE OGÓLNE:

Wybierając miejsce montażu należy wziąć pod uwagę następujące kryteria:
- kąt zasięgu czujnika,
- czujnik nie powinien być kierowany na miejsce gdzie może być wykryty ruch zwierząt,
- czujnik nie powinien być kierowany na oświetlane jasne obiekty (tj. białe) lub będące źródłem ciepła, ponieważ mogą one wpływać negatywnie na pracę czujnika,
- nie montować w pobliżu silnych źródeł zakłóceń elektromagnetycznych,
- upewnić się czy przewody zasilające posiadają odpowiednie zabezpieczenie prądowe w postaci właściwych bezpieczników lub inne urządzenia odłączające zasilanie w przypadku przeciążenia,
- zanieczyszczenie optyki czujnika powoduje, że zmniejsza się zasięg i czułość wykrywania ruchu
- jeżeli różnica temperatur pomiędzy obiektem poruszającym się a otoczeniem jest niewielka (np. latem) czujnik może reagować później i zmniejszy się jego zasięg wykrywania ruchu

SPECYFIKACJA TECHNICZNA:		***BUDOWA CZUJNIKA:***
Napięcie zasilania:	230VAC / 50 Hz	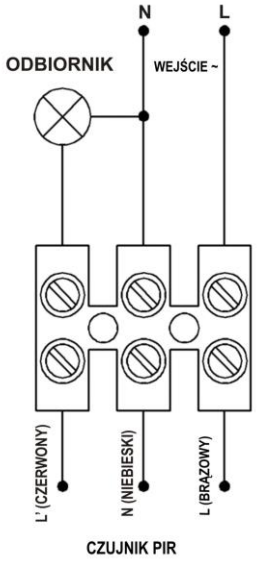 *rys. 1*
Max. obciążenie:	1200W (rezystancyjne), 300 (indukcyjne)	
Kąt detekcji ruchu:	180°	
Regulacja natężenia światła:	3 – 2000 lux	
Regulacja czasu świecenia:	min: 10 sek. ± 5 sek. max: 7min. ± 2 min.	
Max. zasięg czujnika:	12 m	
Pobór mocy:	0.45W (praca); 0.1W (czuwanie)	
Prędkość wykrywanego ruchu:	0,6~1,5 m/s	
Temperatura pracy:	-20^0C~$+40^0$C	
Wysokość instalacji:	1,8 – 2,5 m	
Stopień ochrony:	IP65	
Wymiary zewnętrzne:	52 x 80 x 124 mm	
Waga netto:	0,16 kg	

INSTALACJA:	
KROK 1	***KROK 2***
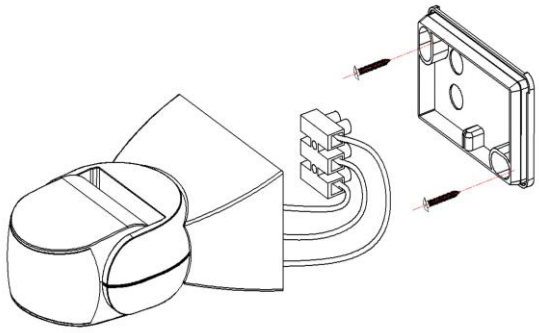 *rys. 2a*	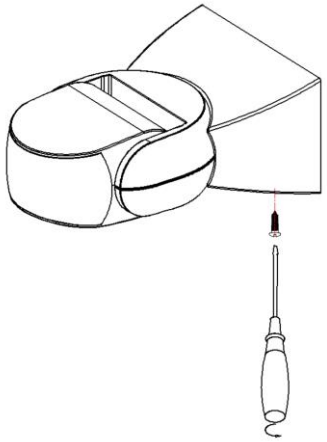 *rys. 2b*

- *Odłącz zasilanie za pomocą bezpiecznika lub włącznika głównego.*
- *Sprawdź odpowiednim przyrządem stan beznapięciowy na przewodach zasilających.*
- *U dołu podstawy mocującej odkręć śrubę i oddziel pokrywę od podstawy za pomocą płaskiego śrubokręta.*
- *Poprzez dwa otwory w pokrywie odznacz w wybranym miejscu na ścianie miejsca na kołki i wkręty montażowe.*
- *Wywierć w ścianie dwa otwory i zamocuj pokrywę podstawy czujnika do ściany lub sufitu.*
- *Usuń zaślepki z otworów na przewody znajdujące się w podstawie, a następnie przeprowadź przez nie przewody.*
- *Podłącz przewody pod zaciski zgodnie ze schematem podłączenia.*
- *Zamocuj czujnik na przykręconej do ściany pokrywie podstawy, a następnie przykręć śrubę mocującą .*
- *Włącz zasilanie.*
- *Dopasuj parametry i przetestuj czujnik.*

DZIAŁANIE – TEST URZĄDZENIA

Potencjometr TIME służy do ustawienia czasu zwłoki, po którym oświetlenie ma się wyłączyć od momentu wykrycia ostatniego ruchu przez czujnik. Aby zwiększyć czas zwłoki należy potencjometr przekręcić zgodnie z ruchem wskazówek zegara. Aby zmniejszyć czas zwłoki należy potencjometr przekręcić w kierunku przeciwnym do ruchu wskazówek zegara.

Potencjometr LUX służy do ustawienia minimalnego progu oświetlenia przy jakim czujnik ma zadziałać. Po przekręceniu potencjometru maksymalnie w prawą stronę czujnik ruchu powinien załączyć oświetlenie przy bardzo niskim natężeniu światła.

TEST URZĄDZENIA

- Pokrętła TIME i LUX ustawić w pozycji jak na rysunku 3.
- Po włączeniu zasilania, czujnik przejdzie w stan kalibracji. Po około 30 sekundach czujnik załączy się, a następnie gdy nie wykryje ruchu w ciągu 10±3 sekund wyłączy się automatycznie.

rys. 3

- Po wyłączeniu się czujnika należy wywołać jego działanie ruchem ręki. Oświetlenie załączy się ponownie.
- Po czasie około 5-10 sekund od wykrycia ostatniego ruchu czujnik ponownie się wyłączy.
- Pokrętło LUX przekręć w kierunku przeciwnym do ruchu wskazówek zegara na minimum (księżyc). Jeżeli natężenie oświetlenia otoczenia nie przekracza 3 luksów, urządzenie sterowane przez czujnik nie powinno się włączyć. Jeżeli zakryjemy czujnik przedmiotem nieprzenikającym światła, czujnik powinien włączyć, a następnie wyłączyć sterowane urządzenie w ciągu 10 ±3 sekund.

Uwaga: Jeżeli czujnik jest testowany w świetle dziennym, pokrętło „LUX" należy przekręcić w położenie słońca – w przeciwnym razie czujnik nie będzie działał prawidłowo!

Jeżeli moc urządzenia sterowanego czujnikiem przekracza 60W, wówczas czujnik zależy zainstalować co najmniej 60 cm od urządzenia.

NIEKTÓRE PROBLEMY I SPOSOBY ROZWIĄZANIA

- Urządzenie sterowane czujnikiem nie działa:
  a. Upewnij się, że zasilanie i sterowane urządzenie są prawidłowo podłączone do czujnika.
  b. Sprawdź czy obciążenie jest prawidłowe.
  c. Sprawdź, czy ustawienie natężenia oświetlenia odpowiada rzeczywistemu oświetleniu miejsca pracy czujnika.
- Słaba czułość:
  a. Sprawdzić, czy przed czujnikiem nie znajdują się urządzenia, które mogą zakłócić odbierane sygnały.
  b. Sprawdź temperaturę otoczenia.
  c. Sprawdź, czy wykrywany obiekt znajduje się w polu detekcji
  d. Sprawdź czy wysokość instalacji jest prawidłowa.
  e. Sprawdź czy kierunek wykrywanego ruchu jest prawidłowy.
- Czujnik nie może automatycznie wyłączyć obciążenia:
  a. Sprawdź czy w polu detekcji nie występują ciągłe sygnały ruchu.
  b. Sprawdź, czy potencjometr TIME ustawiony jest prawidłowo.
  c. Sprawdź, czy połączenia przewodów są wykonane prawidłowo.