VAL-MS 230/3+1 - Ograniczniki przepięć typu 2

2838209

https://www.phoenixcontact.com/pl/produkty/2838209

Dane zawarte w tym dokumencie PDF zostały wygenerowane z naszego katalogu online. Kompletne dane znajdują się w dokumentacji użytkownika. Obowiązują ogólne warunki użytkowania dla materiałów pobieranych.

Ogranicznik przepięć składający się z podstawy i wtyków zabezpieczających, do montażu na szynie NS 35/7,5, napięcie znamionowe: 230 V AC, układ 3 + 1

Korzyści

- Jakość sprawdzona w milionach egzemplarzy w różnych zastosowaniach
- Szybka instalacja przy użyciu mostków dzięki standardowej w przemyśle szerokości 1 DU
- Łatwa kontrola i pomiar izolacji dzięki wtykowym modułom zabezpieczającym
- Duży obszar zastosowania dzięki różnym napięciom znamionowym
- Wysoka modułowość oferuje indywidualne rozwiązania dla każdego zastosowania

Dane handlowe

Numer artykułu	2838209
Jednostka opakowania	1 Szt.
Minimalne zamówienie	1 Szt.
Klucz sprzedaży	CL1321
Klucz produktu	CL1321
Strona katalogu	Strona 60 (C-4-2019)
GTIN	4017918172824
Waga jednej sztuki (z opakowaniem)	391,48 g
Waga jednej sztuki (bez opakowania)	343,6 g
Numer taryfy celnej	85363030
Kraj pochodzenia	DE

Dane techniczne

Właściwości produktu

Klasa testu IEC	II
	T2
Typ EN	T2
System zasilania IEC	TN-S
	TT
Konstrukcja	Moduł wtykowy do montażu na szynie montażowej, dwuczęściowy
Typ produktu	Ogranicznik przepięć
Rodzina produktów	VALVETRAB MS
Liczba biegunów	4
Komunikat: Uszkodzona ochrona przepięciowa	optyczny

Właściwości izolacji

Kategoria przepięciowa	III
Stopień zanieczyszczenia	2

Parametry elektryczne

Częstotliwość znamionowa f_N	50 Hz (60 Hz)

Dane przyłączeniowe

Rodzaj przyłącza	Przyłącze śrubowe
Gwint śruby	M5
Moment dokręcania	3 Nm (1,5 mm² ... 16 mm²)
	4,5 Nm (25 mm² ... 35 mm²)
Długość usuwanej izolacji	16 mm
Przekrój przewodu giętkiego	1,5 mm² ... 25 mm²
Przekrój przewodu sztywnego	1,5 mm² ... 35 mm²
Przekrój przewodu AWG	15 ... 2
Rodzaj przyłącza	Widełk. końcówka kabla
Przekrój przewodu giętkiego	1,5 mm² ... 16 mm²

Wymiary

Rysunek wymiarowy	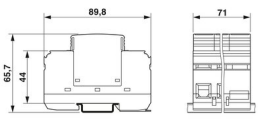
Szerokość	71 mm
Wysokość	89,8 mm
Głębokość	65,7 mm (ze szyna DIN 7,5 mm)
Szerokość	4 TE

Dane materiału

Kolor	Miedź
Klasa palności wg UL 94	V-0
Wartość CTI materiału	600
Materiał izolacyjny	PA 6.6/PBT
Grupa materiałów	I
Materiał obudowy	PA 6.6
	PBT

Układ ochronny

Tory ochronne	L-N
	L-PE
	N-PE
Kierunek działania	3L-N & N-PE
Napięcie znamionowe U_N	240/415 V AC (TN-S)
	240/415 V AC (TT)
Częstotliwość znamionowa f_N	50 Hz (60 Hz)
Najwyższe napięcie pracy U_C (L-N)	275 V AC
Najwyższe napięcie trwałe U_C (L-PE)	275 V AC
Najwyższe napięcie pracy U_C (N-PE)	260 V AC
znam. prąd obciążenia I_L	80 A
Prąd przewodu ochr. I_{PE}	≤ 5 µA
Pobór mocy w trybie czuwania P_C	≤ 360 mVA
Znamionowy prąd wyładowczy I_n (8/20) µs	20 kA
Maks. prąd wyładowczy I_{max} (8/20) µs	40 kA
Zdolność gaszenia prądu następczego I_{fi} (N-PE)	100 A
Odporność na zwarcie I_{SCCR}	25 kA
Poz. ochrony U_p (L-N)	≤ 1,35 kV
Poz. ochrony U_p (L-PE)	≤ 1,6 kV
Poz. ochrony U_p (N-PE)	≤ 1,5 kV
Napięcie resztkowe U_{res} (L-N)	≤ 1,35 kV (przy I_n)
	≤ 1,1 kV (przy 10 kA)
	≤ 1 kV (przy 5 kA)
	≤ 0,9 kV (przy 3 kA)
Napięcie resztkowe U_{res} (L-PE)	≤ 1,6 kV (przy I_n)
	≤ 1,2 kV (przy 10 kA)
	≤ 1 kV (przy 5 kA)
	≤ 0,9 kV (przy 3 kA)
Napięcie resztkowe U_{res} (N-PE)	≤ 0,4 kV (przy I_n)
	≤ 0,25 kV (przy 10 kA)
	≤ 0,15 kV (przy 5 kA)
	≤ 0,1 kV (przy 3 kA)
Zachowanie TOV dla U_T (L-N)	335 V AC (5 s / withstand mode)

	440 V AC (120 min / safe failure mode)
Zachowanie TOV dla U_T (N-PE)	1200 V AC (200 ms / withstand mode)
Czas zadział. t_A (L-N)	≤ 25 ns
Czas zadział. t_A (L-PE)	≤ 100 ns
Czas zadział. t_A (N-PE)	≤ 100 ns
Maksymalne zabezpieczenie wstępne w instalacjach przelotowych V	80 A (gG)
Maksymalna wartość bezpiecznika w instalacjach w układzie promieniowym	125 A (gG)

Warunki środowiskowe i żywotność

Warunki otoczenia

Stopień ochrony	IP20 (tylko w przypadku stosowania punktów przyłączeniowych)
Temperatura otoczenia (praca)	-40 °C ... 80 °C
Temperatura otoczenia (składowanie/transport)	-40 °C ... 80 °C
Wysokość	≤ 2000 m (amsl)
Dopuszczalna wilgotność powietrza (praca)	5 % ... 95 %
Wstrząsy (eksploatacja)	25g (Półsinusioda / 11 ms / 3x ±X, ±Y, ±Z)
Drgania (praca)	5g (10 ... 500 Hz/2,5 h/X, Y, Z)

Dopuszczenia

Specyfikacje UL

Maks. napięcie trwałe MCOV (L-L)	550 V AC
Maks. napięcie trwałe MCOV (L-N)	275 V AC
Maks. napięcie trwałe MCOV (L-G)	275 V AC
Maks. napięcie trwałe MCOV (N-G)	260 V AC
Znamionowy prąd odprowadzany I_n (L-L)	20 kA
Znamionowy prąd odprowadzany I_n (L-N)	20 kA
Znamionowy prąd odprowadzany I_n (L-G)	20 kA
Znamionowy prąd odprowadzany I_n (N-G)	20 kA
Tory ochronne	L-L
	L-N
	L-G
	N-G
Napięcie znamionowe	230/400 V AC
System rozdziału energii	Wye
Częstotliwość znamionowa	50/60 Hz
Mierzone napięcie ograniczenia MLV (L-L)	2720 V
Mierzone napięcie ograniczenia MLV (L-N)	1910 V
Mierzone napięcie ograniczenia MLV (L-G)	2630 V
Mierzone napięcie ograniczenia MLV (N-G)	1370 V
Typ SPD	4CA

Parametry przyłączeniowe UL

Moment dokręcania	30 lb_f-in.
Przekrój przewodu AWG	14 ... 2

Normy i przepisy

Normy/przepisy	IEC 61643-11
Wskazówka	2011
Normy/przepisy	EN 61643-11
Wskazówka	2012

Montaż

Sposób montażu	Szyna DIN: 35 mm

Rysunki

Rysunek wymiarowy

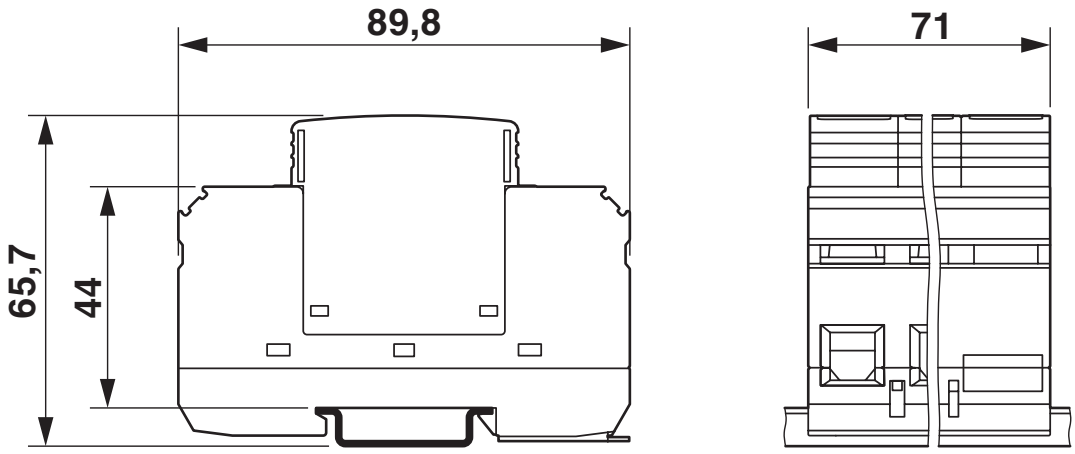

Schemat

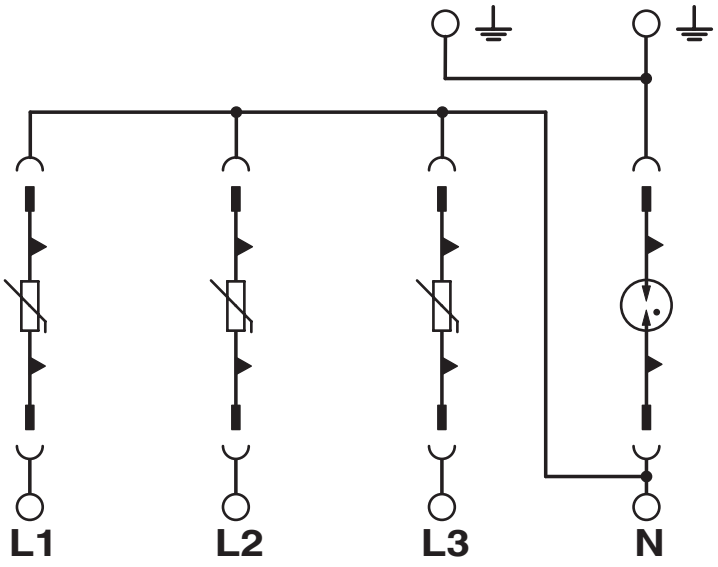

Dopuszczenia

To download certificates, visit the product detail page: https://www.phoenixcontact.com/pl/produkty/2838209

cUL Recognized
ID dopuszczenia: FILE E 330181

UL Recognized
ID dopuszczenia: FILE E 330181

IECEE CB Scheme
ID dopuszczenia: AT 2905/M1

EAC
ID dopuszczenia: EAC-Zulassung

CCA
ID dopuszczenia: NTR-AT 1947-A

KEMA-KEUR
ID dopuszczenia: 71-113273 REV.1

DNV GL
ID dopuszczenia: TAE000041M

EAC
ID dopuszczenia: RU C-DE.*09.B.00169

CSA
ID dopuszczenia: 13631

ÖVE
ID dopuszczenia: 18583-001-17

UAE-RoHS
ID dopuszczenia: 22-09-51250

cULus Recognized

Klasyfikacje

ECLASS

ECLASS-11.0	27130805
ECLASS-13.0	27171202

ETIM

ETIM 8.0	EC000941

UNSPSC

UNSPSC 21.0	39121600

Environmental product compliance

China RoHS	Okres użytkowania zgodnie z przeznaczeniem: nieograniczony = EFUP-e
	Brak substancji niebezpiecznych powyżej wartości progowych

Akcesoria

MPB 18/1-10/1.0.0 - Mostek

2830443

https://www.phoenixcontact.com/pl/produkty/2830443

mostek do modułów o rastrze podłączenia 17,5 mm, 1-fazowy, 10 rastrów z kolejnością styków 1-0-0

MPB 18/4- 8 - Mostek

2809283

https://www.phoenixcontact.com/pl/produkty/2809283

Mostek kablowy do modułów o rastrze 17,5 mm, 4-fazowy, 8-biegunowy

MPB 18/3- 6 - Mostek

2809241

https://www.phoenixcontact.com/pl/produkty/2809241

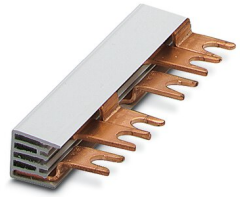

Mostek kablowy do modułów o rastrze 17,5 mm, 3-fazowy, 6-biegunowy

MPB 18/1-57 - Mostek

2809238

https://www.phoenixcontact.com/pl/produkty/2809238

Mostek kablowy do modułów o rastrze 17,5 mm, 1-fazowy, 57-biegunowy

MPB 18/1-12 - Mostek

2748593

https://www.phoenixcontact.com/pl/produkty/2748593

Mostek kablowy do modułów o rastrze 17,5 mm, 1-fazowy, 12-biegunowy

MPB 18/1- 9 - Mostek

2748580

https://www.phoenixcontact.com/pl/produkty/2748580

Mostek kablowy do modułów o rastrze 17,5 mm, 1-fazowy, 9-biegunowy

MPB 18/1- 8 - Mostek

2748577

https://www.phoenixcontact.com/pl/produkty/2748577

Mostek kablowy do modułów o rastrze 17,5 mm, 1-fazowy, 8-biegunowy

MPB 18/1- 6 - Mostek

2748564

https://www.phoenixcontact.com/pl/produkty/2748564

Mostek kablowy do modułów o rastrze 17,5 mm, 1-fazowy, 6-biegunowy

MPB 18/1- 4 - Mostek

2809225

https://www.phoenixcontact.com/pl/produkty/2809225

Mostek kablowy do modułów o rastrze 17,5 mm, 1-fazowy, 4-biegunowy

MPB 18/1- 3 - Mostek

2809212

https://www.phoenixcontact.com/pl/produkty/2809212

Mostek kablowy do modułów o rastrze 17,5 mm, 1-fazowy, 3-biegunowy

MPB 18/1- 2 - Mostek

2809209

https://www.phoenixcontact.com/pl/produkty/2809209

Mostek kablowy do modułów o rastrze 17,5 mm, 1-fazowy, 2-biegunowy

ZBN 18,LGS:ERDE - Oznacznik do zacisków

2749589

https://www.phoenixcontact.com/pl/produkty/2749589

Oznacznik do zacisków, pasek, biały, opisany, wzdłuż: Symbol uziemienia, rodzaj montażu: mocowanie zatrzaskowe, do styków o szerokości: 18 mm, wielkość pola opisowego: 18 x 5 mm, Ilość pojedynczych tabliczek: 5

ZBN 18,LGS:L1-N,ERDE - Oznacznik do zacisków

2749576

https://www.phoenixcontact.com/pl/produkty/2749576

Oznacznik do zacisków, pasek, biały, opisany, wzdłuż: L1, L2, L3, N, GND, rodzaj montażu: mocowanie zatrzaskowe, do styków o szerokości: 18 mm, wielkość pola opisowego: 18 x 5 mm, Ilość pojedynczych tabliczek: 5

ZBN 18:UNBEDRUCKT - Pasek oznaczników typu zack

2809128

https://www.phoenixcontact.com/pl/produkty/2809128

Pasek oznaczników typu zack, pasek, biały, nieopisane, opisywany przy pomocy: CMS-P1-PLOTTER, PLOTMARK, rodzaj montażu: mocowanie zatrzaskowe, do styków o szerokości: 18 mm, wielkość pola opisowego: 18 x 5 mm, Ilość pojedynczych tabliczek: 5

DK-BIC-35 - Złączka przelotowa

2749880

https://www.phoenixcontact.com/pl/produkty/2749880

Przepustowa listwa zaciskowa do zastosowań z elementami VAL i FLT

B-STIFT - Pisak do oznaczników

1051993

https://www.phoenixcontact.com/pl/produkty/1051993

Marker do ręcznego opisywania niezadrukowanych taśm oznacznikowych typu Zack, napisy odporne na tarcie i działanie wody, grubość linii 0,5 mm

VAL-MS 230 ST - Wkładka ogranicznika typ 2

2798844

https://www.phoenixcontact.com/pl/produkty/2798844

Wtyk ochrony przeciwprzepięciowej typu 2 z wysokowydajnym warystorem dla podstawy VAL-MS, monitorowany termicznie, optyczna sygnalizacja odłączenia. Wykonanie: 230 V AC

F-MS 12 ST - Wkładka ogranicznika typ 2

2817990

https://www.phoenixcontact.com/pl/produkty/2817990

Wtyk ochrony przed przepięciami Typu 2, z iskiernikiem sumującym N-PE do podstawy.

Phoenix Contact 2023 © - Wszelkie prawa zastrzeżone
https://www.phoenixcontact.com

PHOENIX CONTACT Sp. z o.o.
ul. Bierutowska 57-59, Budynek nr 3/A
51-317 Wrocław
71/ 39 80 410
pxcpl@phoenixcontact.pl